MINISTERO DELLA DIFESA

DIREZIONE GENERALE DI COMMISSARIATO E DI SERVIZI GENERALI
I REPARTO – 2^ Divisione

Specifiche Tecniche n° 1354/E-VEST

DIVISA ORDINARIA ESTIVA ED INVERNALE PER IL PERSONALE FEMMINILE DELL'E.I. MODELLO 2007

Dispaccio n° 2/1/3/3939/COM del 17 ottobre 2007

Le presenti specifiche sostituiscono ed abrogano le ST 1312/E-VEST diramate con dispaccio n° 2/1/162/COM del 28/01/2005, compreso il riferimento al relativo campione ufficiale.

LE PRESENTI SPECIFICHE TECNICHE SONO STATE OGGETTO DEI SEGUENTI AGGIORNAMENTI:

Aggiornamento n° 1 in data 18 dicembre 2009

CAPO IV – REQUISITI TECNICI – Tessuto estivo di lana

E' stato inserito il seguente requisito:

Valutazione del recupero delle pieghe	Non inferiore all'indice 3	UNI 9836

Aggiornamento n° 2 in data 03 febbraio 2014

CAPO IV
La sottonotate righe delle Tabella sono così sostituite:

TESSUTO INVERNALE DI LANA

DESCRIZIONE	VALORI PRESCRITTI	TOLLERANZE	NORME DI COLLAUDO
Prova di repellenza all'acqua	– Sul tal quale: – Dopo lavaggio a secco (UNI EN ISO 3175/parte 2°)	Non inferiore a ISO 5 Non inferiore a ISO 3	UNI EN 24 920 Eseguibile in lavatrice di tipo commerciale con detersivo e percloroetilene
Prova di repellenza all'olio	– Sul tal quale: – Dopo lavaggio a secco (UNI EN ISO 3175/parte 2°)	Non inferiore a ISO 5 Non inferiore a ISO 3	UNI 5956-67 Eseguibile in lavatrice di tipo commerciale con detersivo e percloroetilene

TESSUTO ESTIVO DI LANA

DESCRIZIONE	VALORI PRESCRITTI	TOLLERANZE	NORME DI COLLAUDO
Prova di repellenza all'acqua	– Sul tal quale: – Dopo lavaggio a secco (UNI EN ISO 3175/parte 2°)	Non inferiore a ISO 5 Non inferiore a ISO 3	UNI EN 24 920 Eseguibile in lavatrice di tipo commerciale con detersivo e percloroetilene
Prova di repellenza all'olio	– Sul tal quale: – Dopo lavaggio a secco (UNI EN ISO 3175/parte 2°)	Non inferiore a ISO 5 Non inferiore a ISO 3	UNI 5956-67 Eseguibile in lavatrice di tipo commerciale con detersivo e percloroetilene

Allegato 1

Le seguenti tabelle sono così sostituite:

SPECCHIO DELLE MISURE

NORMALE REGOLARE								
Descrizione misure **Giubba**	Rif. figura	Misure in mm						
		38	**40**	**42**	**44**	**46**	**48**	**50**
Larghezza sommità spalla da attaccatura manica ad attaccatura collo	1	126	129	132	135	138	141	144
Metà circonferenza seno	2	445	465	485	505	525	545	565
Metà circonferenza vita	3	378	398	418	438	458	478	498
Metà circonferenza al punto tasca	4	404	424	444	464	484	504	524
Metà circonferenza bacino (1)	5	480	500	520	540	560	580	600
Larghezza cima spalle	6	420	430	440	450	460	470	480
Larghezza centro spalle	7	370	380	390	400	410	420	430
Lunghezza dietro da attaccatura collo al fondo	8	720	725	730	735	740	745	750
Lunghezza manica da attaccatura spallina al fondo	9	600	605	610	615	620	625	630
Metà circonferenza manica al fondo	10	123	127	131	135	139	143	147

(1) misura presa a cm 33,5 a partire dal giro manica

NORMALE LUNGA								
Descrizione misure **Giubba**	Rif. figura	Misure in mm						
		38	**40**	**42**	**44**	**46**	**48**	**50**
Larghezza sommità spalla da attaccatura manica ad attaccatura collo	1	126	129	132	135	138	141	144
Metà circonferenza seno	2	445	465	485	505	525	545	565
Metà circonferenza vita	3	378	398	418	438	458	478	498
Metà circonferenza al punto tasca	4	404	424	444	464	484	504	524
Metà circonferenza bacino (1)	5	480	500	520	540	560	580	600
Larghezza cima spalle	6	420	430	440	450	460	470	480
Larghezza centro spalle	7	370	380	390	400	410	420	430
Lunghezza dietro da attaccatura collo al fondo	8	735	740	745	750	755	760	765
Lunghezza manica da attaccatura spallina al fondo	9	615	620	625	630	635	640	645
Metà circonferenza manica al fondo	10	123	127	131	135	139	143	147

(1) misura presa a cm 33,5 a partire da sotto la manica

CONFORMATA REGOLARE					
Descrizione misure **Giubba**	Rif. figura	Misure in mm			
		48	**50**	**52**	**54**
Lunghezza sommità spalla da attaccatura manica ad attaccatura collo	1	144	147	140	153
Metà circonferenza seno	2	555	575	595	615
Metà circonferenza vita	3	488	508	528	548
Metà circonferenza al punto tasca	4	514	534	554	574
Metà circonferenza bacino (1)	5	590	610	630	650
Larghezza cima spalle	6	475	485	495	505
Larghezza centro spalle	7	425	435	445	455
Lunghezza dietro da attaccatura collo al fondo	8	745	750	755	760
Lunghezza manica da attaccatura spallina al fondo	9	625	630	635	640
Metà circonferenza manica al fondo	10	143	147	151	155

(1) misura presa a cm 33,5 a partire da sotto la manica

CONFORMATA LUNGA					
Descrizione misure **Giubba**	Rif. figura	Misure in mm			
		48	**50**	**52**	**54**
Lunghezza sommità spalla da attaccatura manica ad attaccatura collo	1	144	147	150	153
Metà circonferenza seno	2	555	575	595	615
Metà circonferenza vita	3	488	508	528	548
Metà circonferenza al punto tasca	4	514	534	554	574
Metà circonferenza bacino (1)	5	590	610	630	650
Larghezza cima spalle	6	475	485	495	505
Larghezza centro spalle	7	425	435	445	455
Lunghezza dietro da attaccatura collo al fondo	8	760	765	770	775
Lunghezza manica da attaccatura spallina al fondo	9	640	645	650	655
Metà circonferenza manica al fondo	10	143	147	151	155

(1) misura presa a cm 33,5 a partire da sotto la manica

Aggiornamento n° 3 in data 03 febbraio 2014

CAPO II – para 2 - punto f)
La dicitura " E' posto nella parte anteriore destra lungo la cucitura della cintura con inizio a cm 6,5 dalla cucitura del fianco destro" è sostituita con la dicitura "E' posto nella parte anteriore destra lungo la cucitura della cintura con inizio a cm 7,5 dalla cucitura del fianco destro".

Aggiornamento n° 4 in data 20 giugno 2016

CAPO IV – REQUISITI TECNICI

E' stato inserito il seguente periodo:
"Inoltre, ciascun manufatto, ai fini dell'esito positivo della verifica di conformità, dovrà essere conforme al disposto di cui all'Allegato 1 del D.M. 22.2.2011 del Ministero dell'ambiente e della tutela del territorio e del mare, che indica per ciascuna categoria merceologica – settore tessile i "criteri ambientali minimi".
A tal riguardo la Ditta dovrà dimostrare il rispetto dei suddetti valori/criteri attraverso la presentazione di idonea documentazione tecnica del fabbricante o una relazione di prova di un organismo riconosciuto, quale un laboratorio accreditato, come meglio dettagliato all'interno dei sottoelencati paragrafi di cui al sopra citato Allegato 1 del D.M. in parola:

a) paragrafo 5.2.1 "Fibre tessili: Cotone e fibre di cellulosa naturali, limiti di sostanze pericolose" – pesticidi;
b) paragrafo 5.2.2 "Coloranti classificati come sensibilizzanti/allergenici, cancerogeni, mutageni o tossici per la riproduzione";
c) paragrafo 5.2.3 "Arilammine: divieto di utilizzo di determinati coloranti azoici";
d) paragrafo 5.2.4 "Ritardanti di fiamma";
e) paragrafo 5.2.5 "Pentaclorofenolo (n. CAS 87-86-5) e tetraclorofenoli";
f) paragrafo 5.2.6 "Ftalati";
g) paragrafo 5.2.7 "Formaldeide";
h) paragrafo 5.2.8 "Metalli pesanti estraibili"."

CAPO V – IMBALLAGGIO
Nell'imballaggio *è stato inserito* il nuovo logotipo dell'E.I.

E' stato inserito il seguente periodo:
L'imballaggio delle divise, ai fini dell'esito positivo della verifica di conformità, dovrà essere conforme ai requisiti/prescrizioni di cui al paragrafo 5.2.9 "Requisiti dell'imballaggio" dell'Allegato 1 del D.M. 22.2.2011 del Ministero dell'ambiente e della tutela del territorio e del mare, che indica per ciascuna categoria merceologica – settore tessile i "criteri ambientali minimi".

CAPO IV - REQUISITI TECNICI – *"TESSUTO INVERNALE DI LANA"*

Le seguenti righe della Tabella:

DESCRIZIONE	**VALORI PRESCRITTI**	**TOLLERANZE**	**NORME DI COLLAUDO**
PROVA DI REPELLENZA ALL'ACQUA	- sul tal quale; - dopo lavaggio a secco (UNI EN ISO 3175/parte 2^).	- Non inf. a ISO 4; - Non inf. a ISO 3	UNI EN 24920 Eseguibile in lavatrice di tipo commerciale con detersivo e percloroetilene.
PROVA DI REPELLENZA ALL'OLIO	- sul tal quale; - dopo lavaggio a secco (UNI EN ISO 3175/parte 2^).	- Non inf. a ISO 5; - Non inf. a ISO 4	UNI 5956 Eseguibile in lavatrice di tipo commerciale con detersivo e percloroetilene

sono così sostituite:

DESCRIZIONE	**VALORI PRESCRITTI**	**TOLLERANZE**	**NORME DI COLLAUDO**
PROVA DI REPELLENZA ALL'ACQUA	- sul tal quale; - dopo lavaggio a secco (UNI EN ISO 3175/parte 2^).	- Non inf. a ISO 5; - Non inf. a ISO 3	UNI EN ISO 4920 Eseguibile in lavatrice di tipo commerciale con detersivo e percloroetilene.
PROVA DI REPELLENZA ALL'OLIO	- sul tal quale; - dopo lavaggio a secco (UNI EN ISO 3175/parte 2^).	- Non inf. a ISO B; - Non inf. a ISO C	UNI EN ISO 14419 Eseguibile in lavatrice di tipo commerciale con detersivo e percloroetilene

CAPO IV - REQUISITI TECNICI – *"TESSUTO ESTIVO DI LANA"*

Le seguenti righe della Tabella:

DESCRIZIONE	**VALORI PRESCRITTI**	**TOLLERANZE**	**NORME DI COLLAUDO**
ALLUNGAMENTO A ROTTURA	- Ordito: minimo 340 N; - Trama: minimo 290 N	Sono ammesse deficienze di resistenza non superiori al 7% (al 10% per gli allungamenti) purché la media risulti entro i limiti prescritti per ciascun senso	UNI EN ISO 13934 Le prove di trazione vanno effettuate sui provini di tessuto di cm 5 x 20 (distanza utile tra i morsetti)
PROVA DI REPELLENZA ALL'ACQUA	- sul tal quale; - dopo lavaggio a secco (UNI EN ISO 3175/parte 2^).	- Non inf. a ISO 4; - Non inf. a ISO 3	UNI EN 24920 Eseguibile in lavatrice di tipo commerciale con detersivo e percloroetilene.
PROVA DI REPELLENZA ALL'OLIO	- sul tal quale; - dopo lavaggio a secco (UNI EN ISO 3175/parte 2^).	- Non inf. a ISO 5; - Non inf. a ISO 4	UNI 5956 Eseguibile in lavatrice di tipo commerciale con detersivo e percloroetilene

sono così sostituite:

DESCRIZIONE	VALORI PRESCRITTI	TOLLERANZE	NORME DI COLLAUDO
ALLUNGAMENTO A ROTTURA	- Ordito: minimo 345 N; - Trama: minimo 295 N	Sono ammesse deficienze di resistenza non superiori al 7% (al 10% per gli allungamenti) purché la media risulti entro i limiti prescritti per ciascun senso	UNI EN ISO 13934 Le prove di trazione vanno effettuate sui provini di tessuto di cm 5 x 20 (distanza utile tra i morsetti)
PROVA DI REPELLENZA ALL'ACQUA	- sul tal quale; - dopo lavaggio a secco (UNI EN ISO 3175/parte 2^).	- Non inf. a ISO 5; - Non inf. a ISO 3	UNI EN ISO 4920 Eseguibile in lavatrice di tipo commerciale con detersivo e percloroetilene.
PROVA DI REPELLENZA ALL'OLIO	- sul tal quale; - dopo lavaggio a secco (UNI EN ISO 3175/parte 2^).	- Non inf. a ISO B; - Non inf. a ISO C	UNI EN ISO 14419 Eseguibile in lavatrice di tipo commerciale con detersivo e percloroetilene

E' stato eliminato **l'ALLEGATO n. 2** contenete il vecchio logotipo dell'E.I.

è stato inserito **l'ALLEGATO 2 NUMERO UNICO DI CODIFICAZIONE (NUC) - NATO STOCK NUMBER (NSN)**

Aggiornamento n° 5 in data 28 giugno 2017

CAPO IV – REQUISITI TECNICI

Ai sensi di quanto previsto dal paragrafo "*4.1.5 Durabilità e caratteristiche tecniche*" dell'Allegato 3 al D.M. 11.01.2017 del Ministero dell'ambiente e della tutela del territorio e del mare, che riporta l'aggiornamento dei criteri ambientali minimi per le forniture di prodotti tessili, sono state apportate le sotto specificate aggiunte:

- **TESSUTO INVERNALE DI LANA**
  - è stata inserita le seguente caratteristica prestazionale: Resistenza alla lacerazione ≥ 12 N (UNI EN ISO 13937-1);
- **TESSUTO ESTIVO DI LANA**
  - è stata inserita le seguente caratteristica prestazionale: Resistenza alla lacerazione ≥ 12 N (UNI EN ISO 13937-1);
- **FODERA** (GIACCA: fusto, maniche, alette e tasche interne - GONNA: interno)
  - è stata inserita le seguente caratteristica prestazionale: Resistenza alla lacerazione ≥ 12 N (UNI EN ISO 13937-1);
- **FODERA RAYON** (ginocchiera pantaloni)
  - è stata inserita le seguente caratteristica prestazionale: Resistenza alla lacerazione ≥ 12 N (UNI EN ISO 13937-1);
- **FODERA** (per cintura, fondello, e tasche pantaloni)
  - è stata inserita le seguente caratteristica prestazionale: Resistenza alla lacerazione ≥ 12 N (UNI EN ISO 13937-1);
- **FILATI**
  - è stata inserita le seguente caratteristica prestazionale: Resistenza delle cuciture al punto di rottura (UNI EN ISO 13935-2) ≥ 100 N (Grab method);

Il seguente periodo:
"Inoltre, ciascun manufatto, ai fini dell'esito positivo della verifica di conformità, dovrà essere conforme al disposto di cui all'Allegato 1 del D.M. 22.2.2011 del Ministero dell'ambiente e della tutela del territorio e del mare, che indica per ciascuna categoria merceologica – settore tessile i "criteri ambientali minimi".
A tal riguardo la Ditta dovrà dimostrare il rispetto dei suddetti valori/criteri attraverso la presentazione di idonea documentazione tecnica del fabbricante o una relazione di prova di un organismo riconosciuto, quale un laboratorio accreditato, come meglio dettagliato all'interno dei sottoelencati paragrafi di cui al sopra citato Allegato 1 del D.M. in parola:

a) paragrafo 5.2.1 "Fibre tessili: Cotone e fibre di cellulosa naturali, limiti di sostanze pericolose" – pesticidi;
b) paragrafo 5.2.2 "Coloranti classificati come sensibilizzanti/allergenici, cancerogeni, mutageni o tossici per la riproduzione";
c) paragrafo 5.2.3 "Arilammine: divieto di utilizzo di determinati coloranti azoici";
d) paragrafo 5.2.4 "Ritardanti di fiamma";
e) paragrafo 5.2.5 "Pentaclorofenolo (n. CAS 87-86-5) e tetraclorofenoli";
f) paragrafo 5.2.6 "Ftalati";
g) paragrafo 5.2.7 "Formaldeide";
h) paragrafo 5.2.8 "Metalli pesanti estraibili"."

è stato sostituito dal
CAPO VI – CRITERI AMBIENTALI MINIMI
conseguentemente
il **CAPO VI – RIFERIMENTO AL CAMPIONE UFFICIALE ED ALLA NORMATIVA TECNICA**
è stato rinominato:
CAPO VII – RIFERIMENTO AL CAMPIONE UFFICIALE ED ALLA NORMATIVA TECNICA.

Per il **TESSUTO INVERNALE DI LANA**
e per il **TESSUTO ESTIVO DI LANA**

le seguenti righe/prove

DESCRIZIONE	**VALORI PRESCRITTI**	**TOLLERANZE**	**NORME DI COLLAUDO**
Solidità della tinta	– alla luce del giorno ed allo xenotest: degr. non inferiore indice 7 scala blu.		UNI EN ISO 105-B01 UNI EN ISO 105-B02
Prova di repellenza all'olio	- sul tal quale; - dopo lavaggio a secco (UNI EN ISO 3175/parte 2^).	- Non inf. a ISO B; - Non inf. a ISO C	UNI EN ISO 14419 Eseguibile in lavatrice di tipo commerciale con detersivo e percloroetilene

sono state così sostituite:

DESCRIZIONE	**VALORI PRESCRITTI**	**TOLLERANZE**	**NORME DI COLLAUDO**
Solidità della tinta	– alla luce del giorno ed allo xenotest: degr. non inferiore indice 6 scala blu.		UNI EN ISO 105-B01 UNI EN ISO 105-B02
Prova di repellenza all'olio	- sul tal quale; - dopo lavaggio a secco (UNI EN ISO 3175/parte 2^).	- Non inf. a indice 6 assorbimento tipo B; - Non inf. a indice 4 assorbimento tipo C	UNI EN ISO 14419 Eseguibile in lavatrice di tipo commerciale con detersivo e percloroetilene

CAPO V – IMBALLAGGIO

E' stato eliminato il seguente periodo:
L'imballaggio delle divise, ai fini dell'esito positivo della verifica di conformità, dovrà essere conforme ai requisiti/prescrizioni di cui al paragrafo 5.2.9 "Requisiti dell'imballaggio" dell'Allegato 1 del D.M. 22.2.2011 del Ministero dell'ambiente e della tutela del territorio e del mare, che indica per ciascuna categoria merceologica – settore tessile i "criteri ambientali minimi".

Aggiornamento n° 6 in data 20 aprile 2018

CAPO II – DESCRIZIONE

È stato modificato il logo E.I., laddove previsto, sulle fodere delle divise.

CAPO IV - REQUISITI TECNICI

E' stato introdotto il seguente paragrafo:
"Per la composizione fibrosa dei tessuti e degli accessori di seguito specificati valgono, per quanto applicabili, i requisiti del Regolamento (UE) 1007/2001 del Parlamento Europeo e del Consiglio del 27 settembre 2011 relativo alla denominazione delle fibre tessili e al contrassegno della composizione fibrosa dei prodotti tessili e successive modifiche. I metodi di prova per l'analisi quantitativa delle mischie binarie e ternarie sono riportati in Allegato VIII del Regolamento stesso e successive modifiche ed integrazioni
Inoltre, i materiali impiegati nel processo produttivo devono essere conformi a quanto disciplinato dal Regolamento (CE) nr. 1907 del Parlamento Europeo e del Consiglio del 18/12/2006 (REACH), in riferimento all'adempimento degli obblighi in materia di protezione della salute umana e dell'ambiente."

Per il **TESSUTO INVERNALE DI LANA**
e per il **TESSUTO ESTIVO DI LANA**

le seguenti righe/prove sono state eliminate

DESCRIZIONE	VALORI PRESCRITTI	TOLLERANZE	NORME DI COLLAUDO
ALTEZZA	cm 150 escluse cimose	± 2%	UNI EN 1773

Le seguenti righe/prove:

DESCRIZIONE	VALORI PRESCRITTI	TOLLERANZE	NORME DI COLLAUDO
PILLING TEST	Buono		Custom pilling test
PROVA DI REPELLENZA ALL'OLIO	- sul tal quale; - dopo lavaggio a secco (UNI EN ISO 3175/parte 2^).	- Non inf. a indice 6 assorbimento tipo B; Non inf. a indice 4 assorbimento tipo C	UNI EN ISO 14419 Eseguibile in lavatrice di tipo commerciale con detersivo e percloroetilene

sono state così sostituite:

DESCRIZIONE	VALORI PRESCRITTI	TOLLERANZE	NORME DI COLLAUDO
DETERMINAZIONE DELLA TENDENZA DEI TESSUTI ALLA FORMAZIONE DI PELOSITÀ SUPERFICIALE E DI PALLINE DI FIBRE (PILLING)	Indice 4		UNI EN ISO 12945-2
PROVA DI REPELLENZA ALL'OLIO	- sul tal quale; - dopo lavaggio a secco (UNI EN ISO 3175/parte 2^).	- Non inf. a indice 6 - Non inf. a indice 4	UNI EN ISO 14419 Eseguibile in lavatrice di tipo commerciale con detersivo e percloroetilene

La seguente prova di cui al Capo IV (filati):

RESISTENZA DELLE CUCITURE AL PUNTO DI ROTTURA	> 100 N	UNI EN ISO 13935-2 (Grab method)

è stata eliminata ed inserita nel tessuto principale (estivo ed invernale) e così modificata:

RESISTENZA DELLE CUCITURE AL PUNTO DI ROTTURA (GRAB METHOD)	≥ 100 N	UNI EN ISO 13935-2 (da effettuarsi sulle cuciture di unione delle componenti che costituiscono il manufatto)

Aggiornamento n° 7 in data 3 maggio 2019

CAPO VII - RIFERIMENTO AL CAMPIONE UFFICIALE ED ALLA NORMATIVA TECNICA

Il seguente periodo:

1. *"Per tutti i particolari non riportati nelle presenti Specifiche Tecniche, si fa riferimento al campione ufficiale della "Divisa ordinaria femminile – modello 2007".*

È stato così modificato:

1. *"Per tutti i particolari non riportati nelle presenti Specifiche Tecniche, si fa riferimento al campione ufficiale della "Divisa ordinaria femminile – modello 2007" e al campione ufficiale di "tratto di tessuto per fodera interna" valido per le dimensioni del logotipo dell'E.I.."*

Per il **TESSUTO INVERNALE DI LANA**
e per il **TESSUTO ESTIVO DI LANA**

Le seguenti righe/prove:

DESCRIZIONE	VALORI PRESCRITTI	TOLLERANZE	NORME DI COLLAUDO
RESISTENZA ALLA LACERAZIONE	≥ 12 N		UNI EN ISO 13937-1

sono state così sostituite:

DESCRIZIONE	VALORI PRESCRITTI	TOLLERANZE	NORME DI COLLAUDO
RESISTENZA ALLA LACERAZIONE	≥ 12 N (ordito)		UNI EN ISO 13937-1
	≥ 12 N (trama)		

Aggiornamento n° 8 in data 20 febbraio 2020

ALLEGATO 2 - NUMERO UNICO DI CODIFICAZIONE (NUC) - NATO STOCK NUMBER (NSN)

Il seguente riferimento:

"Codice INC - denominazione: 77777 - TROUSERS,WOMAN'S"

è stato così sostituito:"Codice INC - denominazione: 30537 – SLACKS, UTILITY".

Aggiornamento n° 9 in data 15 marzo 2022

CAPO IV - REQUISITI TECNICI

BOTTONI METALLICI DORATI CON FREGIO PLURIARMA

Il seguente periodo:

"Valgono i requisiti di cui alle specifiche tecniche relative ai "bottoni metallici dorati e argentati con fregio pluriarma per cappotti e uniformi ordinarie e di servizio".

È stato cosi sostituito:

"Valgono i requisiti previsti dalle Condizioni Tecniche per la provvista di "bottoni metallici dorati ed argentati con fregio pluriarma per cappotti ed uniformi ordinarie e di servizio" ad esclusione di quanto indicato a pagina 4, primo capoverso delle suddette condizioni, in merito alla doratura e vernice di protezione trasparente, che dovranno resistere alle seguenti prove:

- immersione per 12h in una soluzione fredda acquosa al 10% Vol. di acqua regia (una parte di acido nitrico 38 Bè e 3 parti di acido cloridrico);
- immersione per 20h in una soluzione fredda acquosa al 10% Vol. di acido solforico 66 Bè".

CAPO VI - CRITERI AMBIENTALI MINIMI

Il seguente periodo:

"Ai fini del regolare approntamento della partita, l'impresa/R.T.I. appaltatrice dovrà dimostrare la piena conformità ai criteri ambientali minimi per le forniture dei prodotti tessili. In particolare, i manufatti forniti non dovranno contenere le sostanze nocive/pericolose indicate al paragrafo "4.1.2. Restrizione di sostanze chimiche pericolose da testare sul prodotto finito" dell'Allegato 3 al D.M. 11.01.2017 del Ministero dell'ambiente e della tutela del territorio e del mare. La conformità ai sopracitati criteri dovrà essere dimostrata presentando, entro il termine di approntamento della fornitura, la relativa certificazione/documentazione probatoria, come di seguito specificato:

- copia autentica della licenza d'uso del marchio Ecolabel europeo o dell'etichetta OEKO-TEX® Standard 100 (classe II), se posseduto;
- in caso contrario, potrà dimostrare la conformità al criterio fornendo certificati o altre prove documentali equivalenti, ai sensi dell'art. 87 del D.lgs. 50/2016. In particolare, potrà presentare, al riguardo, copia autentica dei rapporti ufficiali di prova/referti analitici specifici, obbligatoriamente rilasciati da laboratori accreditati ai sensi della norma UNI EN ISO 17025, attestanti la piena conformità ai parametri analitici indicati nel sopracitato Allegato 3 – para 4.1.2 "Restrizione di sostanze chimiche pericolose da testare sul prodotto finito".

È stato cosi sostituito:

"Ai fini del regolare approntamento della partita, l'impresa/R.T.I. appaltatrice dovrà dimostrare la piena conformità ai criteri ambientali minimi (CAM) per le forniture dei prodotti tessili in ossequio a quanto previsto dal Decreto del Ministero della Transizione Ecologica del 30 giugno 2021 pubblicato in G.U.R.I. n. 167 del 14 luglio 2021.
La conformità ai sopracitati criteri dovrà essere dimostrata presentando, entro il termine di approntamento della fornitura, la documentazione/certificazione come di seguito specificato:

- se in possesso, copia autentica della licenza d'uso del marchio di qualità ecologica Ecolabel (UE) o di un'altra etichetta ambientale conforme alla UNI EN ISO 14024, o dell'etichetta Standard 100 by OEKO-TEX® o, equivalenti;

- in alternativa, rapporti di prova, redatti da laboratori accreditati secondo la UNI EN ISO 17065, che dimostrino la piena conformità/rispondenza a tutto quanto prescritto nell'Allegato n. 1 del DM 30/06/2021 per la categoria "forniture di prodotti tessili" (tra cui anche le restrizioni di sostanze chimiche pericolose).

In ogni caso, la stazione appaltante può riservarsi in qualsiasi momento di far eseguire, motivandone la ragione, qualsiasi prova/analisi da un laboratorio/organismo di valutazione di conformità, con costi a carico dell'impresa/R.T.I. appaltatrice.

I prodotti, inoltre, devono essere conformi a quanto disciplinato dal Regolamento CE n. 1907/2006 del Parlamento e del Consiglio del 18 dicembre 2006 (Regolamento REACH) e dal Regolamento CE 1272/2008 del Parlamento Europeo e del Consiglio del 16 dicembre 2008 (Regolamento CLP) e, in particolare, non devono contenere, oltre i limiti ivi previsti, le sostanze indicate nell'Allegato XVII del Regolamento CE n. 1907/2006 (REACH), incluse quelle ristrette ai sensi del Regolamento UE 2018/1513 della Commissione del 10 ottobre 2018 e ss.mm.ii., che modificano la lista delle sostanze di cui all'Allegato XVII del Regolamento CE n. 1907/2006 (REACH), introducendo ulteriori restrizioni a sostanze classificate come CMR (cancerogene, mutagene o tossiche per la riproduzione).

Aggiornamento n° 10 in data 08 maggio 2024

CAPO II – ETICHETTATURA - quinto alinea

<u>La seguente dicitura:</u>

"- "ESERCITO ITALIANO o sigla "E.I"";

<u>è stata così sostituita</u>:

"- Logotipo Esercito: ESERCITO *';*

CAPO II – ETICHETTATURA

<u>La seguente dicitura riportata al decimo alinea:</u>

"- numero di identificazione NATO;"

<u>è stata così sostituita</u>:

"- Numero Unificato di Codificazione NATO (NUC);"

CAPO II – ETICHETTATURA

<u>La seguente dicitura riportata al dodicesimo alinea:</u>

- *"simboli di pulitura previsti dalla NORMA UNI 23758 come indicato nella seguente tabella: "*

<u>è stata così sostituita</u>:

- *"simboli di pulitura previsti dalla NORMA UNI UNI EN ISO 3758:2024 come indicato nella seguente tabella: "*

CAPO II –ETICHETTATURA

La seguente simbologia di pulitura con riferimento al dodicesimo alinea:

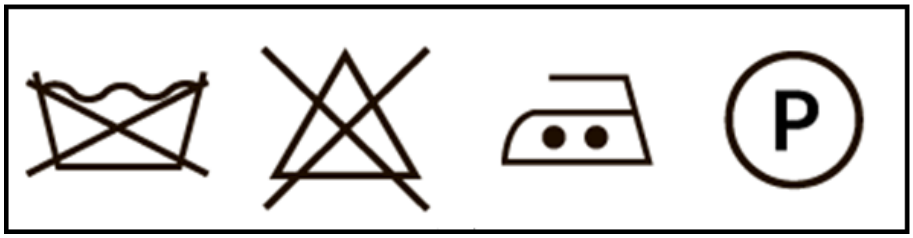

è stata così sostituita:

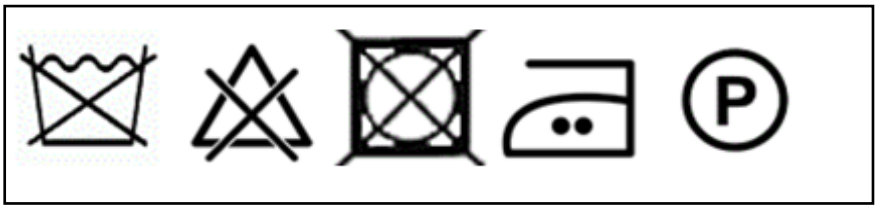

CAPO IV – REQUISITI TECNICI – TESSUTO INVERNALE DI LANA

La seguente prova:

DESCRIZIONE	VALORI PRESCRITTI	TOLLERANZE	NORME DI COLLAUDO
CIMOSE	ben distese e regolari, ciascuna non più alta di cm 1		

è stata cosi sostituita:

DESCRIZIONE	VALORI PRESCRITTI	TOLLERANZE	NORME DI COLLAUDO
CIMOSE	ben distese e regolari		

CAPO IV – REQUISITI TECNICI – TESSUTO INVERNALE DI LANA

Il seguente requisito:

DESCRIZIONE	VALORI PRESCRITTI	TOLLERANZE	NORME DI COLLAUDO
PROVA DI REPELLENZA ALL'OLIO	- sul tal quale - - dopo lavaggio a secco (UNI EN ISO 3175/parte 2^)	non inferiore a indice 6 non inferiore a indice 4	UNI EN ISO 14419 Eseguibile in lavatrice di tipo commerciale con detersivo e percloroetilene

È stato cosi modificato:

DESCRIZIONE	VALORI PRESCRITTI	TOLLERANZE	NORME DI COLLAUDO
PROVA DI REPELLENZA ALL'OLIO	- sul tal quale - - dopo lavaggio a secco (UNI EN ISO 3175/parte 2^)	non inferiore a 4 non inferiore a 3	UNI EN ISO 14419 Eseguibile in lavatrice di tipo commerciale con detersivo e percloroetilene.

CAPO IV – REQUISITI TECNICI – TESSUTO ESTIVO DI LANA

La seguente prova:

DESCRIZIONE	VALORI PRESCRITTI	TOLLERANZE	NORME DI COLLAUDO
CIMOSE	ben distese e regolari, ciascuna non più alta di cm 1		

è stata cosi sostituita:

DESCRIZIONE	VALORI PRESCRITTI	TOLLERANZE	NORME DI COLLAUDO
CIMOSE	ben distese e regolari		

CAPO IV – REQUISITI TECNICI – TESSUTO ESTIVO DI LANA

Il seguente requisito:

DESCRIZIONE	VALORI PRESCRITTI	TOLLERANZE	NORME DI COLLAUDO
PROVA DI REPELLENZA ALL'OLIO	- sul tal quale - - dopo lavaggio a secco (UNI EN ISO 3175/parte 2^)	non inf. a indice 6 non inf. a indice 4	UNI EN ISO 14419 Eseguibile in lavatrice di tipo commerciale con detersivo e percloroetilene

È stato cosi modificato:

DESCRIZIONE	VALORI PRESCRITTI	TOLLERANZE	NORME DI COLLAUDO
PROVA DI REPELLENZA ALL'OLIO	- sul tal quale - - dopo lavaggio a secco (UNI EN ISO 3175/parte 2^)	non inferiore a 4 non inferiore a 3	UNI EN ISO 14419 Eseguibile in lavatrice di tipo commerciale con detersivo e percloroetilene.

CAPO V – IMBALLAGGIO

La seguente dicitura riportata in alinea 12:

"- "ESERCITO ITALIANO o sigla "E.I"";

è stata così sostituita:

"- Logotipo Esercito: ESERCITO *';*

CAPO V – IMBALLAGGIO

La seguente dicitura riportata in alinea 16:

"- numero di identificazione NATO;"

è stata così sostituita:

"- Numero Unificato di Codificazione NATO (NUC);"

CAPO V – IMBALLAGGIO

La seguente dicitura riportata in alinea 38:

"- numero di identificazione NATO;"

è stata così sostituita:

"- Numero Unificato di Codificazione NATO (NUC);"

CAPO V – IMBALLAGGIO

La seguente dicitura riportata in alinea 47:

"- "ESERCITO ITALIANO o sigla "E.I"";

è stata così sostituita:

"- Logotipo Esercito: ESERCITO *';*

CAPO V – IMBALLAGGIO

La seguente dicitura riportata in alinea 51 e 61:

"- numero di identificazione NATO;"

è stata così sostituita:

"- Numero Unificato di Codificazione NATO (NUC);"

CAPO VI – CRITERI AMBIENTALI MINIMI

Il seguente paragrafo:

"Ai fini del regolare approntamento della partita, l'impresa/R.T.I. appaltatrice dovrà dimostrare la piena conformità ai criteri ambientali minimi (CAM) per le forniture dei prodotti tessili in ossequio a quanto previsto dal Decreto del Ministero della Transizione Ecologica del 30 giugno 2021 pubblicato in G.U.R.I. n. 167 del 14 luglio 2021.

La conformità ai sopracitati criteri dovrà essere dimostrata presentando, entro il termine di approntamento della fornitura, la documentazione/certificazione come di seguito specificato:

- *se in possesso, copia autentica della licenza d'uso del marchio di qualità ecologica Ecolabel (UE) o di un'altra etichetta ambientale conforme alla UNI EN ISO 14024, o dell'etichetta Standard 100 by OEKO-TEX® o, equivalenti;*
- *in alternativa, rapporti di prova, redatti da laboratori accreditati secondo la UNI EN ISO 17065, che dimostrino la piena conformità/rispondenza a tutto quanto prescritto nell'Allegato n. 1 del DM 30/06/2021 per la categoria "forniture di prodotti tessili" (tra cui anche le restrizioni di sostanze chimiche pericolose).*

In ogni caso, la stazione appaltante può riservarsi in qualsiasi momento di far eseguire, motivandone la ragione, qualsiasi prova/analisi da un laboratorio/organismo di valutazione di conformità, con costi a carico dell'impresa/R.T.I. appaltatrice.

I prodotti, inoltre, devono essere conformi a quanto disciplinato dal Regolamento CE n. 1907/2006 del Parlamento e del Consiglio del 18 dicembre 2006 (Regolamento REACH) e dal Regolamento CE 1272/2008 del Parlamento Europeo e del Consiglio del 16 dicembre 2008 (Regolamento CLP) e, in particolare, non devono contenere, oltre i limiti ivi previsti, le sostanze indicate nell'Allegato XVII del Regolamento CE n. 1907/2006 (REACH), incluse quelle ristrette ai sensi del Regolamento UE 2018/1513 della Commissione del 10 ottobre 2018 e ss.mm.ii., che modificano la lista delle sostanze di cui all'Allegato XVII del Regolamento CE n. 1907/2006 (REACH), introducendo ulteriori restrizioni a sostanze classificate come CMR (cancerogene, mutagene o tossiche per la riproduzione)".

è stato così sostituito:

"Ai fini del regolare approntamento della partita, l'impresa/R.T.I. appaltatrice dovrà dimostrare la piena conformità ai criteri ambientali minimi (CAM) per le forniture dei prodotti tessili, in ossequio a quanto previsto dalla normativa vigente in materia.

La conformità ai sopracitati criteri dovrà essere dimostrata presentando, entro il termine di approntamento della fornitura, la documentazione/certificazione come di seguito specificato:

- *se in possesso, copia autentica della licenza d'uso del marchio di qualità ecologica Ecolabel (UE), o della certificazione Standard 100 by OEKO-TEX®;*

- *in alternativa, rapporti di prova, redatti da laboratori accreditati che dimostrino la piena conformità/rispondenza dei materiali a quanto prescritto/indicato nelle tabelle e negli schemi allegati alla normativa vigente in materia (tra cui anche le restrizioni di sostanze chimiche pericolose).*

In ogni caso, la stazione appaltante può riservarsi in qualsiasi momento di far eseguire, motivandone la ragione, qualsiasi prova/analisi da un laboratorio/organismo di valutazione di conformità, con costi a carico dell'impresa/R.T.I. appaltatrice.

I prodotti, inoltre, devono essere conformi a quanto disciplinato dal Regolamento CE n. 1907/2006 del Parlamento e del Consiglio del 18 dicembre 2006 (Regolamento REACH) e dal Regolamento CE 1272/2008 del Parlamento Europeo e del Consiglio del 16 dicembre 2008 (Regolamento CLP) e, in particolare, non devono contenere, oltre i limiti ivi previsti, le sostanze indicate nell'Allegato XVII del Regolamento CE n. 1907/2006 (REACH), incluse quelle ristrette ai sensi del Regolamento UE 2018/1513 della Commissione del 10 ottobre 2018 e ss.mm.ii., che modificano la lista delle sostanze di cui all'Allegato XVII del Regolamento CE n. 1907/2006 (REACH), introducendo ulteriori restrizioni a sostanze classificate come CMR (cancerogene, mutagene o tossiche per la riproduzione)."

CAPO VII – RIFERIMENTO AL CAMPIONE UFFICIALE ED ALLA NORMATIVA TECNICA
Punto 1

Il seguente paragrafo:

"Per tutti i particolari non riportati nelle presenti Specifiche Tecniche, si fa riferimento al campione ufficiale della "Divisa ordinaria femminile – modello 2007" e al campione ufficiale di "tratto di tessuto per fodera interna" valido per le dimensioni del logotipo dell'E.I.."

è stato così sostituito:

"Per tutti i particolari non riportati nelle presenti Specifiche Tecniche, si fa riferimento al campione ufficiale della "Divisa ordinaria femminile – modello 2007" (ad eccezione delle misure relative alla metà circonferenza del fondo dei pantaloni) e al campione ufficiale di "tratto di tessuto per fodera interna" valido per le dimensioni del logotipo dell'E.I.."

VOCE "Segue:" dopo la firma del DIRETTORE GENERALE

La seguente dicitura:

ALLEGATO 2 NUMERO UNICO DI CODIFICAZIONE (NUC) – NATO STOCK NUMBER (NSN)

è stata così sostituita:

NUMERO UNIFICATO DI CODIFICAZIONE (NUC) - NATO STOCK NUMBER (NSN)

ALLEGATO 1 – SPECHIO DELLE MISURE

Le seguenti tabelle:

NORMALE REGOLARE								
Descrizione misure **Giubba**	Rif. figura	Misure in mm						
		38	**40**	**42**	**44**	**46**	**48**	**50**
Larghezza sommità spalla da attaccatura manica ad attaccatura collo	1	126	129	132	135	138	141	144
Metà circonferenza seno	2	445	465	485	505	525	545	565
Metà circonferenza vita	3	378	398	418	438	458	478	498
Metà circonferenza al punto tasca	4	404	424	444	464	484	504	524
Metà circonferenza bacino (1)	5	480	500	520	540	560	580	600
Larghezza cima spalle	6	420	430	440	450	460	470	480
Larghezza centro spalle	7	370	380	390	400	410	420	430
Lunghezza dietro da attaccatura collo al fondo	8	720	725	730	735	740	745	750
Lunghezza manica da attaccatura spallina al fondo	9	600	605	610	615	620	625	630
Metà circonferenza manica al fondo	10	123	127	131	135	139	143	147

(1) misura presa a cm 33,5 a partire dal giro manica

NORMALE REGOLARE								
Descrizione misure **Pantalone**	Rif. figura	Misure in mm						
		38	**40**	**42**	**44**	**46**	**48**	**50**
Metà circonferenza vita	1	310	330	350	370	390	410	430
Metà circonferenza bacino	2	450	470	490	510	530	550	570
Lunghezza fianco fino al fondo esclusa cintura	3	1005	1015	1025	1035	1045	1055	1065
Lunghezza gamba misurata al cavallo	4	795	800	805	810	815	820	825
Metà circonferenza fondo pantalone	5	210	215	220	225	230	235	240

NORMALE REGOLARE								
Descrizione misure **Gonna**	Rif. figura	Misure in mm						
		38	**40**	**42**	**44**	**46**	**48**	**50**
Metà circonferenza vita	1	310	330	350	370	390	410	430
Metà circonferenza bacino	2	435	455	475	495	515	535	555
Lunghezza esclusa cintura	3	575	585	595	605	615	625	635
Metà circonferenza fondo	4	385	405	425	445	465	485	505

NORMALE LUNGA								
Descrizione misure **Giubba**	Rif. figura	Misure in mm						
		38	**40**	**42**	**44**	**46**	**48**	**50**
Larghezza sommità spalla da attaccatura manica ad attaccatura collo	1	126	129	132	135	138	141	144
Metà circonferenza seno	2	445	465	485	505	525	545	565
Metà circonferenza vita	3	378	398	418	438	458	478	498
Metà circonferenza al punto tasca	4	404	424	444	464	484	504	524
Metà circonferenza bacino (1)	5	480	500	520	540	560	580	600
Larghezza cima spalle	6	420	430	440	450	460	470	480
Larghezza centro spalle	7	370	380	390	400	410	420	430
Lunghezza dietro da attaccatura collo al fondo	8	735	740	745	750	755	760	765
Lunghezza manica da attaccatura spallina al fondo	9	615	620	625	630	635	640	645
Metà circonferenza manica al fondo	10	123	127	131	135	139	143	147

(1) misura presa a cm 33,5 a partire da sotto la manica

NORMALE LUNGA								
Descrizione misure **Pantalone**	Rif. figura	Misure in mm						
		38	**40**	**42**	**44**	**46**	**48**	**50**
Metà circonferenza vita	1	310	330	350	370	390	410	430
Metà circonferenza bacino	2	450	470	490	510	530	550	570
Lunghezza fianco fino al fondo esclusa cintura	3	1020	1030	1040	1050	1060	1070	1080
Lunghezza gamba misurata al cavallo	4	810	815	820	825	830	835	840
Metà circonferenza fondo pantalone	5	210	215	220	225	230	235	240

NORMALE LUNGA								
Descrizione misure **Gonna**	Rif. figura	Misure in mm						
		38	**40**	**42**	**44**	**46**	**48**	**50**
Metà circonferenza vita	1	310	330	350	370	390	410	430
Metà circonferenza bacino	2	435	455	475	495	515	535	555
Lunghezza esclusa cintura	3	595	605	615	625	635	645	655
Metà circonferenza fondo	4	385	405	425	445	465	485	505

CONFORMATA REGOLARE					
Descrizione misure Pantalone	**Rif. figura**	**Misure in mm**			
		48	**50**	**52**	**54**
Metà circonferenza vita	**1**	**430**	**450**	**470**	**490**
Metà circonferenza bacino	**2**	**560**	**580**	**600**	**620**
Lunghezza fianco fino al fondo esclusa cintura	**3**	**1055**	**1065**	**1075**	**1085**
Lunghezza gamba misurata al cavallo	**4**	**820**	**825**	**830**	**835**
Metà circonferenza fondo pantalone	**5**	**235**	**240**	**245**	**250**

CONFORMATA LUNGA					
Descrizione misure Pantalone	**Rif. figura**	**Misure in mm**			
		48	**50**	**52**	**54**
Metà circonferenza vita	**1**	**430**	**450**	**470**	**490**
Metà circonferenza bacino	**2**	**560**	**580**	**600**	**620**
Lunghezza fianco fino al fondo esclusa cintura	**3**	**1070**	**1080**	**1090**	**1100**
Lunghezza gamba misurata al cavallo	**4**	**835**	**840**	**845**	**850**
Metà circonferenza fondo pantalone	**5**	**235**	**240**	**245**	**250**

Sono state così modificate:

NORMALE REGOLARE									
Descrizione misure **Giubba**	Rif. figura	Misure in mm							
		36	**38**	**40**	**42**	**44**	**46**	**48**	**50**
Larghezza sommità spalla da attaccatura manica ad attaccatura collo	1	123	126	129	132	135	138	141	144
Metà circonferenza seno	2	425	445	465	485	505	525	545	565
Metà circonferenza vita	3	358	378	398	418	438	458	478	498
Metà circonferenza al punto tasca	4	384	404	424	444	464	484	504	524
Metà circonferenza bacino (1)	5	460	480	500	520	540	560	580	600
Larghezza cima spalle	6	410	420	430	440	450	460	470	480
Larghezza centro spalle	7	360	370	380	390	400	410	420	430
Lunghezza dietro da attaccatura collo al fondo	8	715	720	725	730	735	740	745	750
Lunghezza manica da attaccatura spallina al fondo	9	595	600	605	610	615	620	625	630
Metà circonferenza manica al fondo	10	119	123	127	131	135	139	143	147

(1) misura presa a cm 33,5 a partire dal giro manica

NORMALE REGOLARE									
Descrizione misure **Pantalone**	Rif. figura	Misure in mm							
		36	**38**	**40**	**42**	**44**	**46**	**48**	**50**
Metà circonferenza vita	1	290	310	330	350	370	390	410	430
Metà circonferenza bacino	2	430	450	470	490	510	530	550	570
Lunghezza fianco fino al fondo esclusa cintura	3	995	1005	1015	1025	1035	1045	1055	1065
Lunghezza gamba misurata al cavallo	4	790	795	800	805	810	815	820	825
Metà circonferenza fondo pantalone	5	180	185	190	195	200	205	210	215

NORMALE REGOLARE									
Descrizione misure **Gonna**	Rif. figura	Misure in mm							
		36	**38**	**40**	**42**	**44**	**46**	**48**	**50**
Metà circonferenza vita	1	290	310	330	350	370	390	410	430
Metà circonferenza bacino	2	415	435	455	475	495	515	535	555
Lunghezza esclusa cintura	3	565	575	585	595	605	615	625	635
Metà circonferenza fondo	4	365	385	405	425	445	465	485	505

NORMALE LUNGA									
Descrizione misure **Giubba**	Rif. figura	Misure in mm							
		36	**38**	**40**	**42**	**44**	**46**	**48**	**50**
Larghezza sommità spalla da attaccatura manica ad attaccatura collo	1	123	126	129	132	135	138	141	144
Metà circonferenza seno	2	425	445	465	485	505	525	545	565
Metà circonferenza vita	3	358	378	398	418	438	458	478	498
Metà circonferenza al punto tasca	4	384	404	424	444	464	484	504	524
Metà circonferenza bacino (1)	5	460	480	500	520	540	560	580	600
Larghezza cima spalle	6	410	420	430	440	450	460	470	480
Larghezza centro spalle	7	360	370	380	390	400	410	420	430
Lunghezza dietro da attaccatura collo al fondo	8	730	735	740	745	750	755	760	765
Lunghezza manica da attaccatura spallina al fondo	9	610	615	620	625	630	635	640	645
Metà circonferenza manica al fondo	10	119	123	127	131	135	139	143	147

(1) misura presa a cm 33,5 a partire da sotto la manica

NORMALE LUNGA									
Descrizione misure **Pantalone**	Rif. figura	Misure in mm							
		36	**38**	**40**	**42**	**44**	**46**	**48**	**50**
Metà circonferenza vita	1	290	310	330	350	370	390	410	430
Metà circonferenza bacino	2	430	450	470	490	510	530	550	570
Lunghezza fianco fino al fondo esclusa cintura	3	1010	1020	1030	1040	1050	1060	1070	1080
Lunghezza gamba misurata al cavallo	4	805	810	815	820	825	830	835	840
Metà circonferenza fondo pantalone	5	180	185	190	195	200	205	210	215

NORMALE LUNGA									
Descrizione misure **Gonna**	Rif. figura	Misure in mm							
		36	**38**	**40**	**42**	**44**	**46**	**48**	**50**
Metà circonferenza vita	1	290	310	330	350	370	390	410	430
Metà circonferenza bacino	2	415	435	455	475	495	515	535	555
Lunghezza esclusa cintura	3	585	595	605	615	625	635	645	655
Metà circonferenza fondo	4	365	385	405	425	445	465	485	505

CONFORMATA REGOLARE					
Descrizione misure Pantalone	**Rif. figura**	**Misure in mm**			
		48	**50**	**52**	**54**
Metà circonferenza vita	**1**	**430**	**450**	**470**	**490**
Metà circonferenza bacino	**2**	**560**	**580**	**600**	**620**
Lunghezza fianco fino al fondo esclusa cintura	**3**	**1055**	**1065**	**1075**	**1085**
Lunghezza gamba misurata al cavallo	**4**	**820**	**825**	**830**	**835**
Metà circonferenza fondo pantalone	**5**	**210**	**215**	**220**	**225**

CONFORMATA LUNGA					
Descrizione misure Pantalone	**Rif. figura**	**Misure in mm**			
		48	**50**	**52**	**54**
Metà circonferenza vita	**1**	**430**	**450**	**470**	**490**
Metà circonferenza bacino	**2**	**560**	**580**	**600**	**620**
Lunghezza fianco fino al fondo esclusa cintura	**3**	**1070**	**1080**	**1090**	**1100**
Lunghezza gamba misurata al cavallo	**4**	**835**	**840**	**845**	**850**
Metà circonferenza fondo pantalone	**5**	**210**	**215**	**220**	**225**

ALLEGATO 2 - NUMERO UNICO DI CODIFICAZIONE (NUC) - NATO STOCK NUMBER (NSN)

Il titolo

NUMERO UNICO DI CODIFICAZIONE (NUC) - NATO STOCK NUMBER (NSN)

È stato cosi sostituito:

NUMERO UNIFICATO DI CODIFICAZIONE (NUC) - NATO STOCK NUMBER (NSN)

ALLEGATO 2 - NUMERO UNICO DI CODIFICAZIONE (NUC) - NATO STOCK NUMBER (NSN)

La tabella relativa al Reference Number (RN) della DIVISA ORDINARIA ESTIVA PER IL PERSONALE FEMMINILE DELL'EI MOD 2007 – NORMALE REGOLARE, NORMALE LUNGA, CONFORMATA REGOLARE e CONFORMATA LUNGA:

tutte le voci relative al NCAGE:
*"**1° RN - A3523**"*

Sono state cosi modificate:

*"**1° RN** - **Stazione Appaltante (*)**"*

Inserendo anche la seguente nota esplicativa:

(*) Fonte: Anagrafica del software gestionale nazionale di codificazione SIAC – codice NCAGE di COMMISERVIZI: A3523

*Schede **CM-03** e attribuzione della **GM-02**: per la corretta compilazione delle "CM-03" bisogna inserire n. 3 MRC obbligatori e n. 2 MRC facoltativi (deve essere inserito almeno un MRC tra TEXT e FEAT).*

ALLEGATO 2 - NUMERO UNICO DI CODIFICAZIONE (NUC) - NATO STOCK NUMBER (NSN)

La tabella relativa al Reference Number (RN) dei PANTALONE DELLA DIVISA ORDINARIA ESTIVA PER IL PERSONALE FEMMINILE DELL'EI - MOD 2007 – NORMALE REGOLARE, NORMALE LUNGA, CONFORMATA REGOLARE e CONFORMATA LUNGA:

tutte le voci relative al NCAGE:
*"**1° RN - A3523**"*

Sono state cosi modificate:

*"**1° RN** - **Stazione Appaltante (*)**"*

Inserendo anche la seguente nota esplicativa:

(*) Fonte: Anagrafica del software gestionale nazionale di codificazione SIAC – codice NCAGE di COMMISERVIZI: A3523

*Schede **CM-03** e attribuzione della **GM-02**: per la corretta compilazione delle "CM-03" bisogna inserire n. 3 MRC obbligatori e n. 2 MRC facoltativi (deve essere inserito almeno un MRC tra TEXT e FEAT).*

ALLEGATO 2 - NUMERO UNICO DI CODIFICAZIONE (NUC) - NATO STOCK NUMBER (NSN)

La tabella relativa al Reference Number (RN) della GONNA DELLA DIVISA ORDINARIA ESTIVA PER IL PERSONALE FEMMINILE DELL'EI - MOD 2007 NORMALE REGOLARE, NORMALE LUNGA, CONFORMATA REGOLARE e CONFORMATA LUNGA:

tutte le voci relative al NCAGE:
*"**1° RN - A3523**"*

Sono state cosi modificate:

*"**1° RN** - **Stazione Appaltante (*)**"*

Inserendo anche la seguente nota esplicativa:

(*) Fonte: Anagrafica del software gestionale nazionale di codificazione SIAC – codice NCAGE di COMMISERVIZI: A3523

*Schede **CM-03** e attribuzione della **GM-02**: per la corretta compilazione delle "CM-03" bisogna inserire n. 3 MRC obbligatori e n. 2 MRC facoltativi (deve essere inserito almeno un MRC tra TEXT e FEAT).*

ALLEGATO 2 - NUMERO UNICO DI CODIFICAZIONE (NUC) - NATO STOCK NUMBER (NSN)

La tabella relativa al Reference Number (RN) della DIVISA ORDINARIA INVERNALE PER IL PERSONALE FEMMINILE DELL'EI - MOD 2007 NORMALE REGOLARE, NORMALE LUNGA, CONFORMATA REGOLARE e CONFORMATA LUNGA:

tutte le voci relative al NCAGE:
*"**1° RN - A3523**"*

Sono state cosi modificate:

*"**1° RN** - **Stazione Appaltante (*)**"*

Inserendo anche la seguente nota esplicativa:

(*) Fonte: Anagrafica del software gestionale nazionale di codificazione SIAC – codice NCAGE di COMMISERVIZI: A3523

ALLEGATO 2 - NUMERO UNICO DI CODIFICAZIONE (NUC) - NATO STOCK NUMBER (NSN)

Nella tabella relativa al Reference Number (RN) della DIVISA ORDINARIA ESTIVA PER IL PERSONALE FEMMINILE DELL'EI - MOD 2007

nella conformazione: NORMALE REGOLARE, NORMALE LUNGA

È stata inserita la taglia 36

ALLEGATO 2 - NUMERO UNICO DI CODIFICAZIONE (NUC) - NATO STOCK NUMBER (NSN)

Nella tabella relativa al Reference Number (RN) del PANTALONE DELLA DIVISA ORDINARIA ESTIVA PER IL PERSONALE FEMMINILE DELL'EI - MOD 2007

nella conformazione: NORMALE REGOLARE, NORMALE LUNGA

È stata inserita la taglia 36

ALLEGATO 2 - NUMERO UNICO DI CODIFICAZIONE (NUC) - NATO STOCK NUMBER (NSN)

Nella tabella relativa al Reference Number (RN) della GONNA DELLA DIVISA ORDINARIA ESTIVA PER IL PERSONALE FEMMINILE DELL'EI - MOD 2007

nella conformazione: NORMALE REGOLARE, NORMALE LUNGA

È stata inserita la taglia 36

ALLEGATO 2 - NUMERO UNICO DI CODIFICAZIONE (NUC) - NATO STOCK NUMBER (NSN)

Nella tabella relativa al Reference Number (RN) del DIVISA ORDINARIA INVERNALE PER IL PERSONALE FEMMINILE DELL'EI - MOD 2007

nella conformazione: NORMALE REGOLARE, NORMALE LUNGA

È stata inserita la taglia 36

IL DIRETTORE GENERALE
Firmato

CAPO I – DESCRIZIONE

Le divise sono confezionate con i tessuti di cui al seguente CAPO IV. Si compongono, seconda dei casi, di una giacca, di un pantalone e di una gonna.

La **GIACCA** è costituita dalle seguenti parti:
- bavero;
- dietro;
- davanti;
- fianchetti;
- maniche;
- controspalline;
- tasche al petto con alette;
- tasche alle falde con alette;
- tasca interna.

BAVERO: è costituito da un soprabavero ed un sottobavero. Il soprabavero è in due pezzi: bavero e cinturino (lunetta), sagomati, applicati e rifiniti come da campione. Il soprabavero, rinforzato internamente con termoadesivo, è cucito al cinturino con ribattitura doppia distante mm 2 dalla cucitura centrale; reca al centro applicato sul cinturino, un listino di fettuccia lungo cm 5 circa di colore kaki (appendino). Il sottobavero, in unico pezzo, è in feltro sottocollo (melton), rinforzato all'interno con tela di cotone e rifinito con punti a catenella, lungo il margine della spezzatura. Tale margine dista, al centro, cm 2,8 circa dalla linea di ripiegatura del bavero. Il bavero è sagomato come da campione e, stirato, ha le seguenti dimensioni, misurate in corrispondenza:
- della cucitura centrale del dietro: cm 4,7 circa;
- della punta: cm 8,5 circa con apertura "cran" di cm 4,5 circa.

La larghezza del risvolto, misurata in corrispondenza della punta, è di cm 10 circa. La spezzatura del risvolto e la prima asola sono realizzate a cm 33 circa dalla cucitura della spalla in corrispondenza del bavero (per la taglia 44 R) con progressione di mm 5 per taglia.

DIETRO: è in due parti unite tra di loro da una cucitura eseguita dall'attaccatura del bavero fino all'inizio dello sparato a cm 1,5 circa dal bordo del tessuto. Il lembo sinistro dello sparato reca una piega interna larga cm 6 circa; quello destro è munito all'interno, di una fettuccia a dritto filo. Lo sparato deve essere di cm 24 circa per tutte le taglie. L'estremità superiore dello sparato è fermata da una cucitura esterna lunga cm 3 circa.

DAVANTI: il davanti confezionato ad un petto, è costituto da:
- un davanti destro;
- un davanti sinistro.

Ciascun davanti deve essere tagliato in verticale per consentire l'adeguata sagomatura alla conformazione femminile. Su ciascun davanti è praticata una ripresa verticale per consentire la sagomatura della giacca alla vita. La ripresa, tagliata, inizia a cm 3 dall'aletta della tasca al petto e termina in corrispondenza dell'apertura della tasca applicata alla falda. La profondità alla vita della ripresa deve essere opportunamente calibrata così da consentire per ogni conformazione le misure riportate nell'apposita tabella.

Al limite inferiore della ripresa è praticato un taglio orizzontale che forma l'apertura della tasca. Una seconda ripresa, di cm 12 circa di lunghezza, è praticata in senso verticale a cm 1 circa dalla spezzatura del bavero/risvolto e a distanza variabile, in funzione della taglia, dalla cucitura della spalla. I davanti sono rifiniti da una mostra sagomata dello stesso tessuto, di larghezza appropriata, applicata internamente dalla spalla al fondo ove termina con una larghezza di cm 8,5 circa. Le parti superiori dei davanti formano i risvolti (revers) sagomati come da campione. La stiratura dei risvolti lungo la spezzatura deve essere realizzata con tecnica adeguata, in modo che i risvolti stessi risultino completamente e stabilmente aderenti ai davanti. Sul davanti destro sono praticate, a cm 1,5 dal bordo, quattro asole equidistanti tra loro (circa cm 6). In senso verticale, la prima asola è posta esattamente all'inizio della spezzatura del risvolto. L'ultima asola è realizzata in corrispondenza del margine superiore delle alette delle tasche alle falde. La posizione delle asole, è comunque, in funzione della taglia e della statura. In corrispondenza delle asole sono applicati sul davanti destro 4 bottoni bombati medi di metallo dorato con fregio pluriarma posizionati a cm 2 dal bordo.

FIANCHETTI: sono sagomati come da campione, collegano ciascuno davanti al dietro. Le cuciture di unione dal giro manica al fondo, sono praticate: quella anteriore a cm 1 circa, quella posteriore a cm 1,5 dal bordo del tessuto.

MANICHE: ciascuna manica è costituita da due pezzi, una sopramanica ed una sottomanica, unite con una cucitura praticata a cm 1 circa dal bordo del tessuto. Al fondo sono rifinite con un rimesso interno alto cm 4 circa. Tale rimesso è fermato con cucitura e rinforzato, internamente, con nastro adesivo di tessuto non tessuto.

CONTROSPALLINE: le controspalline sono sottopannate con lo stesso tessuto e rinforzate con termoadesivo. Inoltre fra le due parti è inserito un ulteriore rinforzo, costituito da due tratti sovrapposti di tessuto non adesivo, idoneo a garantire la sostenutezza rilevabile dal campione. Esse sono larghe alla base cm 4,5 circa e cm 4 circa in corrispondenza dell'inizio del taglio a punta, con una lunghezza variabile secondo le taglie, con un minimo, tra l'attaccatura e l'inizio dell'asola di almeno cm 8,5. Le controspalline sono posizionate, lungo il loro asse longitudinale, sulla cucitura della spalla e devono essere di lunghezza tale che, in tutte le taglie, la punta delle stesse vada a lambire il bordo del bavero. L'estremità superiore libera è munita di asola (lunga cm 2), posta a cm 1,5 dalla punta in corrispondenza della quale è applicato sulla spalla un bottone piccolo in metallo dorato con fregio pluriarma, posto in corrispondenza del bordo della spalla. Le controspalline devono essere applicate in posizione leggermente avanti rispetto alla cucitura sulla spalla dei davanti con i dietro, in modo da poter mostrare i gradi. Le controspalline per le divise degli Ufficiali Generali sono del tipo amovibili, rigide, realizzate ed applicate come da campione.

TASCHE: su ciascuna delle due parti costituenti il davanti sono praticate due aperture di cm 11,5 e di cm 14 che formano rispettivamente le tasche al petto e alle falde. Le tasche al petto sono rifinite a due filetti di mm 5 e sono completate da alette applicate al bordo superiore dell'apertura, al di sotto del filetto. Le tasche alle falde sono ad un filetto di cm 1,2 con alette applicate a cm 3 dal bordo superiore della tasca. Le alette, rinforzate con termoadesivo e foderate con la stessa fodera della giacca, recano al centro un'asola che dista cm 1,5 circa dal bordo inferiore, in corrispondenza della quale è applicato un bottone piccolo in metallo dorato con fregio pluriarma.

La tasca interna è praticata all'altezza del petto del davanti destro ed ha una apertura di cm 11,5 circa e profondità di cm 12 circa. E' confezionata con lo stesso tessuto della fodera del corpo e rifinita con bordino (filetto).

IMPUNTURE: sul margine dei davanti compresi risvolti/bavero e sulle alette delle tasche è praticata una impuntura a mm 7 circa dal bordo del tessuto. Sulle controspalline è invece praticata una impuntura a mm 2 circa dal margine.

INTERNI: su ciascuna parte anteriore sono applicati:
- un rinforzo termoadesivo che ricopre tutto il davanti, eccetto la parte costituente la piega al fondo.
- un secondo rinforzo, limitato al petto ed alla spalla, formato da un tratto di crine sintetico, da uno di tela pelo cammello e da un altro di feltro per imbottitura (pelone), uniti insieme mediante imbastitura.

L'insieme è fissato al giromanica ed alla fettuccia sulla spezzatura dei risvolti (revers) come precisato più avanti. La mostra è rinforzata con un tratto di termoadesivo, opportunamente sagomato che parte dalla punta del risvolto e termina poco oltre la spezzatura della mostra stessa. Inoltre, in corrispondenza delle punte dei risvolti dovrà essere applicato un ulteriore rinforzo termoadesivo. I termoadesivi non devono mostrare alcun segno di distacco dopo che la giubba è stata sottoposta a tre cicli di lavaggio a secco, come meglio precisato al para IV. Internamente a distanza di cm 5 circa dalle punte dei risvolti è applicato ai bordi delle parti anteriori e del fondo (quest'ultimo per una lunghezza di circa cm 8) una idonea fettuccia di cotone alta mm 5. Altra fettuccia di cotone alta cm 2 è applicata con punti invisibili alla spezzatura dei risvolti. Al giromanica, escluso la parte superiore davanti, è applicata, come da campione, una fettuccia di cotone larga mm 5 circa. Lo stesso tipo di fettuccia è applicata alla incollatura del dietro. Le spalle sono rinforzate con due spalline di ovatta in fiocco di cotone, foderate e trapuntate; la rotondità superiore di ciascuna manica è completata da un adeguato rollino composto di ovatta e pelo di cammello, applicato lungo il giro maniche, eccetto per il sottomanica. Il tutto deve conferire al manufatto la stessa sostenutezza rilevabile dal campione. Il fondo della giubba, eccetto per le parti interessate dalle mostre, termina con un rimesso interno alto cm 3,5 e fermato con punti invisibili. Il fondo ed il lembo destro dello sparato sono rinforzati da una striscia di adesivo. Il corpo della giacca, le maniche e le tasche, comprese le alette, sono foderate in tessuto di viscosa 100%.

Detta fodera riporta il nuovo logotipo dell'ESERCITO ITALIANO e la stella a cinque punte, realizzato come riscontrabile sul Campione Ufficiale di tratto di tessuto di fodera. Nel corpo, tale fodera sagomata, applicata e rifinita come da campione è costituita da 5 pezzi principali (due davanti, due fianchetti, un dietro) uniti mediante cuciture e termina al fondo con un soffietto alto cm 1 circa. La fodera del dietro forma un soffietto fino allo sparato, profondo cm 1 circa all'attaccatura del collo e cm 3 circa all'altezza dello sparato.

IL **PANTALONE** è costituito dalle seguenti parti:
- una cintura;
- due gambali;
- quattro tasche interne (due laterali e due posteriori).

CINTURA: in due pezzi, riportata e foderata, è alta finita cm 3,5 circa. All'interno è rinforzata con tela canapina. Lungo la cucitura sono applicati e posizionati come da campione n 6 passanti, larghi cm 1 circa, adeguatamente rinforzati, con luce interna di cm 4,5 circa, fermati all'estremità superiore ed inferiore come da campione.

Nel lato destro della cintura, a cm 1 circa dall'estremità, è praticata un'asola per la chiusura del pantalone, in corrispondenza è applicato un bottone in resina sintetica a 4 fori posizionato sulla parte terminale sinistra della cintura, di dimensioni e tipo analoghi a quello posto sul campione.

GAMBALI: ogni gambale è formato da una parte anteriore ed una posteriore, unite con cuciture a macchina effettuate a punto catenella. Su ciascuna parte posteriore, tra la cintura e la tasca, è praticata una ripresa verticale in linea con il bottone della tasca. Su ciascun davanti, in corrispondenza della piega, è realizzata una cucitura verticale di ripresa lunga cm 10 circa. I gambali terminano al fondo con una piega interna di cm. 8 circa, orlata al bordo e fermata con punti invisibili. Sono inoltre muniti nel solo dietro di nastro di cotone di colore kaki (battitacco) alto cm 1,5 circa, applicato con cucitura. Il pantalone è munito anteriormente di uno sparato formato da una finta e controfinta. La finta e la controfinta sono rispettivamente profilate e foderate con lo stesso tessuto che fodera la cintura. Sulla finta e controfinta è applicata una cerniera in tono con il tessuto esterno. La finta e controfinta iniziano a cm 7 circa dalla cucitura del cavallo.

TASCHE: quelle laterali sono oblique, partono dalla cucitura della cintura e sono posizionate a cm 4 dalla cucitura del fianco nella parte alta, mentre nella parte bassa sono inserite nella cucitura dei fianchi. L'apertura, larga cm 16 circa, è rinforzata alle estremità da travette. Sono munite internamente di mostra sagomata ed applicata come da campione, dello stesso tessuto del pantalone.
Le tasche sono realizzate in tela cotone ed hanno le seguenti dimensioni interne:

- cm 29 circa di lunghezza;
- cm 17 circa di larghezza.

Sulla parte posteriore (destra e sinistra) è praticata un'apertura per la tasca interna, a un filetto di cm 1, fermata alle estremità con travette. Detta apertura, di cm 11,5 circa (con progressione di mm 2-3 per ogni taglia), inizia a cm 6,5 circa dall'attaccatura della cintura e a distanza variabile, in funzione della taglia, dalla cucitura del fianco. La tasca misura internamente cm 15,5 circa di lunghezza ed è munita di mostra e contromostra sagomate, come da campione.
A cm 1,5 dal bordo è realizzata un'asola, in posizione centrale e in corrispondenza della quale è applicato un bottone piccolo a quattro fori (diametro cm 1,4-1,5) in poliestere. All'inforcatura il pantalone è munito di fondello romboidale, in uno o in due pezzi. Detti pezzi sono cuciti, nella parte superiore, all'estremità della controfinta: sono, inoltre, uniti alla cucitura di unione del cavallo e sono fermati alle due estremità sul rimesso delle cuciture interne. Tutti i bordi liberi interni del pantalone sono rifiniti con sopraffilatura eseguita con apposito filato I pantaloni, sia estivi che invernali, sono muniti, per tutta l'ampiezza della parte superiore e per una lunghezza di cm 65 circa, di una ginocchiera realizzata in tessuto rayon viscosa di colore bianco (Capo IV). Al pantalone dovrà essere assicurata la piega permanente con stiratura opportunamente calibrata per temperatura, tempo e pressione al tipo di tessuto. La tenuta della piega sarà valutata secondo il metodo indicato al Capo IV.

GONNA: deve essere formata da una parte anteriore e due parti posteriori e terminare al fondo con una ripiegatura interna di cm 4. Il dietro sinistro sormonta il destro di cm 4,5. L'estremità superiore è fermata da una cucitura lunga cm 3.

DAVANTI: la gonna presenta, in corrispondenza dei due passanti, due cuciture verticali profonde cm 1,5 e cucite internamente per cm 8 di lunghezza.

PARTI POSTERIORI: devono essere unite da una cucitura centrale che va dalla vita fino allo spacco. Lungo questa cucitura, a partire dalla vita deve essere applicata una cerniera lampo tipo di nylon del colore in tinta con il tessuto esterno. Tale cerniera, nascosta dal tessuto, deve misurare cm 18 nella taglie dalla 38 alla 46 e cm 20 per le taglie dalla 48 alla 52. Due cuciture verticali profonde cm 2 e cucite internamente per cm 10 di lunghezza hanno origine a distanza variabile, in funzione della taglia, dal centro dietro (cm 8 per la taglia 44).

CINTURINO: deve avere un'altezza di cm 3 e deve essere realizzato in tre pezzi. Tale cinturino è rinforzato internamente da uno strato di termoadesivo. In corrispondenza della cerniera sul centro dietro, il cinturino presenta da un lato (a cm 1,5 di distanza dal bordo) un'asola orizzontale a goccia e dall'altro un prolungamento interno della lunghezza di cm 3 dove viene posizionato un bottone piccolo di resina a 4 fori. Al bordo interno del cinturino deve essere applicata la fodera che reca un'apertura in corrispondenza della cerniera.

PASSANTI: lungo la cucitura devono essere applicati 4 passanti, la cui posizione corrisponde alle 4 riprese della gonna. Tali passanti devono avere la luce di cm 4 e sono fermati, nella parte superiore, con una travetta orizzontale a mm 2 dal bordo. I passanti, nella parte inferiore, sono inseriti nel cinturino e fermati sulla gonna con travetta orizzontale, nascosta nella ripiegatura del passante stesso. I passanti devono essere rinforzati internamente da un nastro di cotone.

DETTAGLI DI LAVORAZIONE: La gonna deve essere internamente foderata in tessuto di viscosa. Detta fodera riporta la dicitura ESERCITO e la stella a cinque punte, realizzato come riscontrabile sul Campione Ufficiale di tratto di tessuto di fodera. Tale fodera deve essere costituita da 3 pezzi (1 davanti e 2 dietro) uniti tra loro con cuciture ad un ago; la fodera risulta unita alla gonna solo in corrispondenza del cinturino. Tutto il fondo della fodera deve essere rifinito da un orlino piegato due volte e impunturato a mm 6 dal bordo. Nella parte alta la fodera presenta quattro pieghe, in corrispondenza delle riprese del tessuto esterno. Tutte le cuciture della fodera vanno rifinite con cucitura a sopraggitto tagliacuci.

CAPO II – ETICHETTATURA

Sulla fodera della giacca all'altezza del petto, nella parte destra, deve essere applicata mediante cucitura perimetrale un'etichetta in tessuto riportante, con dicitura indelebile e resistente al lavaggio a secco, le seguenti indicazioni:

- Pura lana vergine;
- Logotipo Esercito: ESERCITO
- taglia dei manufatti;
- nominativo della ditta fornitrice;
- estremi del contratto di fornitura (numero e data);
- Numero Unificato di Codificazione NATO (NUC);
- numero progressivo di produzione;
- simboli di pulitura previsti dalla NORMA UNI EN ISO 3758:2024 come indicato nella seguente tabella:

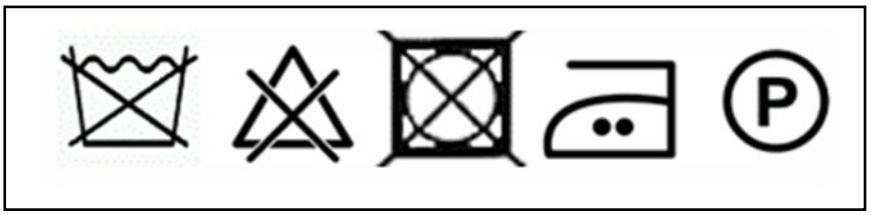

Detti simboli possono essere riportati anche su altra etichetta vicina alla prima.
Analoga etichetta dovrà essere inserita con cucitura perimetrale sulla parte interna della cucitura dei pantaloni e della gonna.

CAPO III – ALLESTIMENTO E NORME DI COLLAUDO

Le divise sono confezionate nelle taglie indicate dall'Ente appaltante (specchio delle misure in ALLEGATO 1).

NORME DI COLLAUDO: l'esame della divisa dovrà tendere ad accertare particolarmente che:

- le dimensioni della divisa (giacca, gonna e pantalone) corrispondano a quelle stabilite nelle tabelle delle misure in ALLEGATO 1, con tolleranza dell'1% in più o in meno, sino ad un massimo di cm 1 per misure che eccedono i cm 100;
- le cuciture e le impunture siano eseguite con il filato prescritto, in tono con il tessuto e corrispondano per regolarità e fittezza di punti a quelle praticate sul campione e siano effettuate, se non diversamente stabilito, con un rimesso di almeno cm 1;
- le asole siano razionalmente eseguite, con l'impiego del filato prescritto;
- i bottoni siano solidamente applicati, con l'impiego di filato prescritto, in corrispondenza delle rispettive asole;
- le tasche della giacca, siano ben rifinite, applicate alle distanze prescritte, in perfetta simmetria tra loro;
- il bavero ed i risvolti siano ben sagomati e delle misure prescritte; i risvolti siano ben aderenti ai davanti;
- i termoadesivi siano applicati correttamente (prova dei tre lavaggi);
- le cuciture interne di unione dei gambali corrispondano perfettamente all'inforcatura;
- esistano le travette ed i punti di fermo ove prescritto;
- la perfetta rispondenza al campione ufficiale sia per livello qualitativo complessivo della confezione che per "mano", aspetto, rifinizione e tonalità di tinta del tessuto;

<u>Sui pantaloni sia realizzata la piega permanente da valutare come segue:</u>

- norme da applicare: UNI EN ISO 3175-2 e AATCC 88/C e standard di riferimento;
- requisito minimo: grado 4 dopo 5 lavaggi a secco senza stiratura intermedia (la prova può essere interrotta qualora, prima di 5 lavaggi si riscontri un valore inferiore al grado 4).

CAPO IV - REQUISITI TECNICI

Per la composizione fibrosa dei tessuti e degli accessori di seguito specificati valgono, per quanto applicabili, i requisiti del Regolamento (UE) 1007/2011 del Parlamento Europeo e del Consiglio del 27 settembre 2011 relativo alla denominazione delle fibre tessili e al contrassegno della composizione fibrosa dei prodotti tessili e successive modifiche. I metodi di prova per l'analisi quantitativa delle mischie binarie e ternarie sono riportati in Allegato VIII del Regolamento stesso e successive modifiche ed integrazioni

Inoltre, i materiali impiegati nel processo produttivo devono essere conformi a quanto disciplinato dal Regolamento (CE) nr. 1907 del Parlamento Europeo e del Consiglio del 18/12/2006 (REACH), in riferimento all'adempimento degli obblighi in materia di protezione della salute umana e dell'ambiente.

TESSUTO INVERNALE DI LANA

DESCRIZIONE	VALORI PRESCRITTI	TOLLERANZE	NORME DI COLLAUDO
Materia prima (composizione fibrosa)	Lana vergine 100%		Regolamento n. 1007/2011
Finezza lana	D.A.M. non superiore a 19,5 micron		UNI 5423
Filati	Regolari ed uniformi e del grado di torsione tale da conferire al tessuto i requisiti prescritti e l'aspetto del campione ufficiale.		Raffronto con il tessuto del campione ufficiale
Titoli filati	Ordito e Trama tex 15,5 x 2 (Nm 64/2)		UNI 4783 - 4784 - 9275 UNI EN ISO 2060
Massa areica	g/m^2 253	± 3%	UNI EN 12127
Armatura	Batavia da 4		UNI 8099
Riduzione	- ordito: n. 51 fili a cm - trama: n. 26 fili a cm	± 1 filo ± 1 filo	UNI EN 1049-2
Cimose	Ben distese e regolari		
Forza a rottura	– ordito: minimo N 640 – trama: minimo N 320	Sono ammesse deficienze di resistenza non superiori al 7% (al 10% per gli allungamenti) purchè la media risulti entro i limiti prescritti per ciascun senso	UNI EN ISO 13934-1 Le prove di trazione vanno effettuate sui provini di tessuto di cm 5x20 (distanza utile tra i morsetti)
Allungamento a rottura	– ordito: minimo 33% – trama: minimo 17%		
Valutazione del recupero delle pieghe	Non inferiore indice 3		UNI 9836
Resistenza delle cuciture al punto di rottura (Grab method)	≥ 100 N		UNI EN ISO 13935-2 (da effettuarsi sulle cuciture di unione delle componenti che costituiscono il manufatto)
Variazioni dimensionali alla bagnatura a freddo	Ordito e trama max ± 1%		UNI 9294-5
Determinazione della tendenza dei tessuti alla formazione di pelosità superficiale e di palline di fibre (pilling)	Indice 4		UNI EN ISO 12945-2
Colore	kaki		Confronto UNI 9270

Solidità della tinta	– alla luce del giorno ed allo xenotest: degr. non inferiore indice 6 scala blu; – agli acidi : degr. non inferiore indice 5 scala grigi; – agli alcali: degr. non inferiore indice 5 scala grigi; – al sudore: degr. e scarico non inferiore indice 5 scala grigi; – alla stiratura con ferro caldo: degr. non inferiore indice 5 scala grigi; – allo sfregamento: scarico non inferiore indice 5 scala grigi; – ai solventi organici: degr. e scarico non inferiore indice 5 scala grigi; – al lavaggio a secco: degr. non inferiore indice 5 scala grigi.		UNI EN ISO 105-B01 UNI EN ISO 105-B02 UNI EN ISO 105-E05 UNI EN 20105-A02 UNI EN ISO 105-E06 UNI EN 20105-A02 UNI EN ISO 105-E04 UNI EN 20105-A02-A03 UNI EN ISO 105 X11 UNI EN 20105-A02 UNI EN ISO 105-X12 UNI EN 20105-A03 UNI EN ISO 105-X05 UNI EN 20105-A02-A03 UNI EN ISO 105-D01 UNI EN 20105-A02
Trattamento idrorepellente ed antimacchia	Il produttore dovrà esibire idonea certificazione attestante l'effettuazione del prescritto trattamento idrorepellente ed antimacchia		
Prova di repellenza all'acqua	– Sul tal quale: – Dopo lavaggio a secco (UNI EN ISO 3175/parte 2°)	Non inferiore a ISO 5 Non inferiore a ISO 3	UNI EN ISO 4920 Eseguibile in lavatrice di tipo commerciale con detersivo e percloroetilene
Prova di repellenza all'olio	- sul tal quale; - dopo lavaggio a secco (UNI EN ISO 3175/parte 2^).	- Non inf. a indice 4 - Non inf. a indice 3	UNI EN ISO 14419 Eseguibile in lavatrice di tipo commerciale con detersivo e percloroetilene
Mano aspetto e rifinizione	Il tessuto deve risultare regolare, uniforme, ben serrato e rifinito ed esente da qualsiasi difetto e/o imperfezione e deve corrispondere per mano ed aspetto e rifinizione al campione ufficiale.		UNI 9270 Raffronto con il campione
Resistenza alla lacerazione	≥ 12 N (ordito) ≥ 12 N (trama)		UNI EN ISO 13937-1

TESSUTO ESTIVO DI LANA

DESCRIZIONE	VALORI PRESCRITTI	TOLLERANZE	NORME DI COLLAUDO
Materia prima (composizione fibrosa)	Lana vergine 100%		Regolamento n. 1007/2011
Finezza lana	D.A.M. non superiore a 19,5 micron		UNI 5423
Filati	Regolari ed uniformi e del grado di torsione tale da conferire al tessuto i requisiti prescritti e l'aspetto del campione di riferimento		Raffronto con il tessuto campione di riferimento
Titoli filati	Ordito e Trama tex 16,5 x 2 (Nm 60/2)		UNI 4783 - 4784 - 9275 UNI EN ISO 2060
Massa areica	g/m^2 162	± 3%	UNI EN 12127
Armatura	Tela		UNI 8099
Riduzione	- ordito : n. 26 fili a cm - trama : n. 22 fili a cm	± 1 filo ± 1 filo	UNI EN 1049-2

Cimose	Ben distese e regolari		
Forza a rottura	– ordito : minimo N 345 – trama : minimo N 295	Sono ammesse deficienze di resistenza non superiori al 7% (al 10% per gli allungamenti) purchè la media risulti entro i limiti prescritti per ciascun senso	UNI EN ISO 13934-1 Le prove di trazione vanno effettuate sui provini di tessuto di cm 5x20 (distanza utile tra i morsetti)
Allungamento a rottura	– ordito : minimo 20% – trama : minimo 18%		
Valutazione del recupero delle pieghe	Non inferiore all'indice 3		UNI 9836
Variazioni dimensionali alla bagnatura a freddo	Ordito max ± 2,3% Trama max ± 1,5%		UNI 9294-5
Determinazione della tendenza dei tessuti alla formazione di pelosità superficiale e di palline di fibre (pilling)	Indice 4		UNI EN ISO 12945-2
Colore	Kaki		Confronto UNI 9270
Solidità della tinta	- alla luce del giorno ed allo xenotest: degr. non inferiore indice 6 scala blu; - agli acidi: degr. non inferiore indice 5 scala grigi; - agli alcali: degr. non inferiore indice 5 scala grigi; - - al sudore: degr. e scarico non inferiore indice 5 scala grigi; - alla stiratura con ferro caldo: degr. non inferiore indice 5 scala grigi; - allo sfregamento: scarico non inferiore indice 5 scala grigi; - ai solventi organici: degr. e scarico non inferiore indice 5 scala grigi; - al lavaggio a secco: degr. non inferiore indice 5 scala grigi.		UNI EN ISO 105-B01 UNI EN ISO 105-B02 UNI EN ISO 105-E05 UNI EN 20105-A02 UNI EN ISO 105-E06 UNI EN 20105-A02 UNI EN ISO 105-E04 UNI EN 20105-A02-A03 UNI EN ISO 105-X11 UNI EN 20105-A02 UNI EN ISO 105-X12 UNI EN 20105-A03 UNI EN ISO 105-X05 UNI EN 20105-A02-A03 UNI EN ISO 105-D01 UNI EN 20105-A02
Trattamento idrorepellente ed antimacchia	Il produttore dovrà esibire idonea certificazione attestante l'effettuazione del prescritto trattamento idrorepellente ed antimacchia		
Prova di repellenza all'acqua	Sul tal quale: Dopo lavaggio a secco (UNI EN ISO 3175/parte 2°):	non inferiore ISO 5 non inferiore ISO 3	UNI EN ISO 4920 Eseguibile in lavatrice di tipo commerciale con detersivo e percloroetilene
Prova di repellenza all'olio	- sul tal quale; - dopo lavaggio a secco (UNI EN ISO 3175/parte 2^).	- Non inf. a indice 4 - Non inf. a indice 3	UNI EN ISO 14419 Eseguibile in lavatrice di tipo commerciale con detersivo e percloroetilene
Mano aspetto e rifinizione	Il tessuto deve risultare regolare, uniforme, ben serrato e rifinito ed esente da qualsiasi difetto e/o imperfezione e deve corrispondere per mano ed aspetto e rifinizione al campione ufficiale		UNI 9270 Raffronto con il campione
Resistenza alla lacerazione	≥ 12 N (ordito) ≥ 12 N (trama)		UNI EN ISO 13937-1
Resistenza delle cuciture al punto di rottura (Grab method)	≥ 100 N		UNI EN ISO 13935-2 (da effettuarsi sulle cuciture di unione delle componenti che costituiscono il manufatto)

ACCESSORI

Tutti gli accessori (ad eccezione dei bottoni metallici dorati, che devono essere in possesso di tutti i requisiti indicati nelle presenti S.T.) possono essere realizzati anche con materiali alternativi similari, purché in possesso di caratteristiche equivalenti e/o migliorative e comunque rispondenti alle specifiche esigenze d'impiego del manufatto, in termini di sostenutezza, robustezza, comfort, traspirabilità e resistenza.

FODERA (GIACCA: fusto, maniche, alette e tasche interne - GONNA: interno)

- materia prima: 100% viscosa
- titolo filati:
  - ordito tex 8,4 x 1 (UNI 4783, 4784, 9275);
  - trama tex 13 x 1 (UNI EN ISO 2060);
- riduzione (UNI EN 1049-2):
  - ordito 56 ± 1;
  - trama 30 ± 1;
- armatura (UNI 8099): saia 2:1;
- massa areica (UNI EN 12127): g/m² 86 ± 3%;
- forza a rottura (UNI EN ISO 13934-1):
  - ordito min N 400;
  - trama min N 350;
- variazioni dimensionali alla bagnatura a freddo (UNI 9294-5):
  - ordito max + 5%;
  - trama max ± 2%;
- stampa "Esercito" con stella a 5 punte a pigmento morbido fissato e polimerizzato (come da C.U.). Deve essere resistente al lavaggio a secco;
- colore: come da campione;
- solidità della tinta:
  - acidi ed alcali (UNI EN ISO 105-E05-E06 - UNI EN 20105-A02): degradazione non inferiore all'indice 5 scala dei grigi;
  - al sudore (UNI EN 105-E04 - UNI EN 20105-A02-A03): degradazione e scarico non inferiori all'indice 5 scala dei grigi;
  - ai solventi organici (UNI EN ISO 105-X05 - UNI EN 20105-A02-A03): degradazione e scarico non inferiori all'indice 5 scala dei grigi;
  - alla stiratura con ferro caldo (UNI EN ISO 105-X11 - UNI EN 20105-A02): degradazione non inferiore all'indice 5 scala dei grigi;
  - allo sfregamento (UNI EN ISO 105-X12 - UNI EN 20105-A03): scarico non inferiore all'indice 5 scala dei grigi;
  - al lavaggio a secco (UNI EN ISO 105-D01 - UNI EN 20105-A02): degradazione non inferiore all'indice 5 scala dei grigi;
- resistenza alla lacerazione (UNI EN ISO 13937-1): ≥ 12 N.

FODERA RAYON (ginocchiera pantaloni)

REQUISITI	VALORI PRESCRITTI		NORME DI COLLAUDO
Materia prima	viscosa	100%	AATCC Method 20/'90, ASTM D 276/'87 e PdP220
Massa areica	g/m² 75 ± 3%		UNI EN 12127
Armatura	Tela		UNI 8099
Riduzione (fili a cm.)	Ordito	53 ± 1	UNI EN 1049-2
	Trama	30 ± 1	
Forza alla rottura	Ordito	≥ 450 N	UNI EN ISO 13934-1
	Trama	≥ 205 N	

Variazioni dimensionali	alla pulitura a secco	ordito	max 1,5%	UNI EN ISO 3175-2
	al vapore saturo	trama		UNI EN ISO 3759
	alla stiratura a vapore			DIN 53894
Colore		Bianco		Raffronto visivo con il campione UNI 9270 e 9810
Solidità della tinta solo per fodera bianco (degradazione e scarico)		al lavaggio a secco	4 - 5	UNI EN ISO 105-D01
		al sudore	4 - 5	UNI EN ISO 105-E04
		allo sfregamento	4 - 5	UNI EN ISO 105-X12
		alla stiratura con ferro caldo	4 - 5	UNI EN ISO 105-X11
Aspetto, mano e tonalità di tinta		CORRISPONDENTI AL CAMPIONE.		UNI 9270 Raffronto visivo con il campione ufficiale
Resistenza alla lacerazione		≥ 12 N		UNI EN ISO 13937-1

FELTRO PER SOTTOCOLLO (Melton)

REQUISITI	VALORI PRESCRITTI		NORME DI COLLAUDO
Materia prima	Lana	50%	AATCC Method 20/'90, ASTM D 276/'87 e PdP 220
	Viscosa	50%	
Massa areica	g/m² 185 ± 3%		UNI EN 12127
Colore	In tono con il colore dell'uniforme		
Solidità della tinta (degradazione e scarico)	al lavaggio a secco	4 - 5	UNI EN ISO 105-D01
	al sudore	4 - 5	UNI EN ISO 105-E04

TELA CAMMELLO PER PARTE SUPERIORE DAVANTI GIACCA

REQUISITI		VALORI PRESCRITTI		NORME DI COLLAUDO
Materia prima		Ordito: cotone 100%		AATCC Method 20/'90, ASTM D 276/'87 e PdP 220
		Trama: pelo capra 58% fiocco rayon viscosa 42%		
Massa areica		g/m² 190 ± 3%		UNI EN 12127
Armatura		Tela		UNI 8099
Riduzione (fili a cm.)		Ordito	16 - 17	UNI EN 1049-2
		Trama	15 - 16	
Variazioni dimensionali	alla pulitura a secco	Ordito e trama max 1,5%		UNI EN ISO 3175-2
	al vapore saturo			UNI EN ISO 3759
	alla stiratura a vapore			DIN 53894

FODERA (per cintura, fondello, e tasche pantaloni)

REQUISITI	VALORI PRESCRITTI		NORME DI COLLAUDO
Materia prima	Poliestere Cotone	70% 30%	AATCC Method 20/'90, ASTM D 276/'87 e PdP 220
Massa areica	g/m² 105 ± 3%		UNI EN 12127
Riduzione (fili a cm)	Ordito Trama	45 - 46 26 - 27	UNI EN 1049-2
Forza alla rottura	Ordito	≥ 65 kg	UNI EN ISO 13934-1
	Trama	≥ 50 kg	

Variazioni dimensionali	alla pulitura a secco	ordito	max 1,5%	UNI EN ISO 3175-2
	al vapore saturo			UNI EN ISO 3759
	alla stiratura a vapore	trama		DIN 53894
Colore		bianco		Raffronto visivo con il campione UNI 9270 e 9810
Solidità della tinta (degradazione e scarico)		al lavaggio a secco	4 - 5	UNI EN ISO 105-D01
		al sudore	4 - 5	UNI EN ISO 105-E04
		allo sfregamento	4 - 5	UNI EN ISO 105-X12
		alla stiratura con ferro caldo	4 - 5	UNI EN ISO 105-X11
Resistenza alla lacerazione		≥ 12 N		UNI EN ISO 13937-1

FELTRO PER IMBOTTITURE

REQUISITI	VALORI PRESCRITTI		NORME DI COLLAUDO
Materia prima	Lana	30 - 35%	AATCC Method 20/'90, ASTM D 276/'87 e PdP 220
	Poliestere, Acrilico o Viscosa	70 - 65%	
Massa areica	g/m² 100 ± 3%		UNI EN 12127

TELA COTONE (per rinforzo melton sottocollo)

REQUISITI	VALORI PRESCRITTI		NORME DI COLLAUDO
Materia prima	Cotone	100%	AATCC Method 20/'90, ASTM D 276/'87 e PdP 220
Massa areica	g/m² 145 ± 3%		UNI EN 12127
Armatura	Tela		UNI 8099

TELA COTONE (CONTRAFFORTE) (per rinforzo tasche giacca)

REQUISITI	VALORI PRESCRITTI		NORME DI COLLAUDO
Materia prima	Cotone	100%	AATCC Method 20/'90, ASTM D 276/'87 e PdP 220
Massa areica	g/m² 90 ± 3%		UNI EN 12127

TELA CANAPINA (CONTRAFFORTE) (per rinforzo cintura pantaloni)

REQUISITI	VALORI PRESCRITTI	NORME DI COLLAUDO
Massa areica	g/m² 238 ± 3%	UNI EN 12127
Armatura	Tela	UNI 8099

CRINE PER PARTE SUPERIORE DAVANTI GIACCA

REQUISITI		VALORI PRESCRITTI		NORME DI COLLAUDO
Massa areica		g/m² 295 ± 3%		UNI EN 12127
Armatura		Tela		UNI 8099
Variazioni dimensionali	alla pulitura a secco	Ordito	max 1,5%	UNI EN ISO 3175-2
	al vapore saturo			UNI EN ISO 3759
	alla stiratura a vapore	Trama		DIN 53894

TESSUTO TERMOADESIVO PER DIVISA ESTIVA

REQUISITI		tessuto per fusto, controspalline, alette tasche mostra (revers) e soprabavero	tessuto per rinforzo tasche davanti giubba
Materia prima:	Ordito	Cotone	Poliammide
	Trama	Viscosa	Viscosa
Armatura		Raso	trama inserita
Variazioni dimensionali	alla pulitura a secco	max 1,5%	UNI EN ISO 3175-2
	al vapore saturo		UNI EN ISO 3759
	alla stiratura a vapore		DIN 53894

TESSUTO TERMOADESIVO PER DIVISA INVERNALE

REQUISITI	VALORI PRESCRITTI	NORME DI COLLAUDO
Materia prima	Ordito cotone 55% rayon 45%	AATCC Method 20/'90, ASTM D 276/'87 e PdP 220
	Trama cotone 55% rayon 45%	
Massa areica	g/m² 110 ± 3%	UNI EN 12127
Armatura	Raso	UNI 8099

Variazioni dimensionali	– alla pulitura a secco – al vapore saturo – alla stiratura a vapore	– max 1,5%	– UNI EN ISO 3175-2 – UNI EN ISO 3759 – DIN 53894

N.B.:

Sulla parte posteriore del tessuto sono posti non meno di 11 punti resinati sulla diagonale di un quadrato di mm. 25,4 di lato. Tale resina è a base poliammidica.
Resistenza allo strappo della tela termoadesiva del tessuto (strisce da cm. 2 x 25): min. gr. 600.
Resistenza al lavaggio a secco: l'applicazione dei termoadesivi alla giubba deve assicurare la perfetta sostenutezza del tessuto senza mostrare segni di distacco, ondulazioni, grinze o buccia d'arancia anche dopo tre lavaggi a secco effettuati secondo la norma UNI EN ISO 3175-2.
Qualora i termoadesivi sopra indicati, non risultassero del tutto compatibili con le caratteristiche di adesività del tessuto impiegato (connesse anche alle operazioni di finissaggio di ciascuna ditta tessitrice) potranno essere utilizzati prodotti termoadesivi ritenuti più idonei, informando preventivamente della variazione l'A.D.

BOTTONI

In resina sintetica a 4 fori (diametro mm 14) come da campione. I bottoni, lasciati cadere con forza a terra da una altezza di m.2, non devono spaccarsi né comunque rilevare tracce di lesioni.

BOTTONI METALLICI DORATI CON FREGIO PLURIARMA

Valgono i requisiti previsti dalle Condizioni Tecniche per la provvista di "bottoni metallici dorati ed argentati con fregio pluriarma per cappotti ed uniformi ordinarie e di servizio" ad esclusione di quanto indicato a pagina 4, primo capoverso delle suddette condizioni, in merito alla doratura e vernice di protezione trasparente, che dovranno resistere alle seguenti prove:

- immersione per 12h in una soluzione fredda acquosa al 10% Vol. di acqua regia (una parte di acido nitrico 38 Bè e 3 parti di acido cloridrico);
- immersione per 20h in una soluzione fredda acquosa al 10% Vol. di acido solforico 66 Bè".

FILATI
- fibra: poliestere;
- titolo: tex 14 x 3 (bottoni e impunture) - tex 10 x 3 (cuciture);
- resistenza alla trazione: non meno di 12 N;
- in tinta con il tessuto della divisa;

VERGOLINA per asole
- fibra : poliestere;
- titolo : tex 100 x 3;
- resistenza alla trazione : non meno di 137 N;
- in tinta con il tessuto della divisa.

CHIUSURA LAMPO
Dee essere in possesso dei seguenti requisiti:
- catena:
- materia prima: poliammide
- larghezza totale (catena chiusa + nastri) : mm 26 +/- 1;
- resistenza alla trazione trasversale : minimo 480 N;
- numero dei denti su mm 100 : 59/60.

Tutti i materiali utilizzati devono essere non nocivi, atossici ed idonei all'impiego per la confezione del manufatto.

CAPO V – IMBALLAGGIO

Ogni divisa dovrà essere consegnata appesa ad una robusta gruccia di plastica rigida, con gancio metallico, provvista di traversa per pantaloni. La gonna dovrà essere appesa ad altra gruccia, collegata alla prima, mediante idonei ganci o con mollette. La gruccia per la giacca deve essere sagomata alle spalle in modo da assicurare una perfetta conservazione dell'indumento e dovrà essere sufficientemente solida in tutte le sue parti onde resistere alle sollecitazioni derivanti dal trasporto dell'indumento; essa, inoltre, dovrà essere munita di idoneo ferma-pantaloni.

La divisa, costituita da giacca, pantaloni e gonna, sarà, inoltre, immessa in un sacco di protezione in plastica (polietilene) con idonea chiusura al solo lembo superiore. Esternamente, in un angolo del lembo inferiore del sacco, dovrà essere applicato un cartellino con le seguenti indicazioni:

- Logotipo Esercito: ESERCITO
- taglia dei manufatti;
- nominativo della ditta fornitrice;
- estremi del contratto di fornitura (numero e data);
- Numero Unificato di Codificazione NATO (NUC);
- numero progressivo di produzione.

Dieci divise (costituite da giacca, pantaloni e gonna), complete di grucce e di sacchetto, saranno sistemate appese ad un'idonea asta metallica o di plastica, nella parte superiore di un bauletto di cartone ondulato, come appresso specificato, di adeguata capacità. L'asta metallica o di plastica dovrà poggiare su due supporti metallici o in plastica solidamente fissati alle due rispettive facce del bauletto.

Il bauletto dovrà essere allestito con cartone ondulato avente i seguenti requisiti principali:
- tipo : a due onde;

- grammatura : g/m² ≥1.050 (UNI EN ISO 536) con tolleranza del 5% in meno;
- resistenza allo scoppio: ≥1.370 KPa (UNI EN ISO 2759);

Il bauletto dovrà essere irrobustito fissando opportunamente, lungo gli spigoli delle facce laterali, quattro rispettivi rinforzi ad "L" realizzati con alcuni strati di cartone di adeguato spessore. La chiusura del bauletto dovrà essere assicurata con punti di fermo metallici ed apposita carta adesiva.

Ad un lato esterno dell'imballaggio dovranno essere riportate le seguenti indicazioni:
- una freccia indicante l'alto con la legenda "NON CAPOVOLGERE";
- il seguente logotipo:

ESERCITO ;

- denominazione e quantitativo dei manufatti contenuti;
- nominativo della ditta fornitrice;
- estremi del contratto di fornitura (numero e data);
- taglia dei manufatti;
- Numero Unificato di Codificazione NATO (NUC);
- numerazione progressiva dei manufatti contenuti da……a……..

In ogni bauletto dovranno essere contenute divise della stessa taglia. Nel caso in cui i pantaloni e le gonne vengano forniti da soli, l'imballaggio deve essere il seguente:
- i pantaloni dovranno essere appesi a grucce per pantaloni dotate di ferma-pantalone:
- le gonne dovranno essere appese a grucce mediante idonei ganci o mollette.

Ciascun pantalone o gonna deve essere inserito in sacchetti di polietilene. Esternamente, in un angolo del lembo inferiore del sacco, dovrà essere applicato un cartellino con le seguenti indicazioni:

- Logotipo Esercito: ESERCITO
- nominativo della ditta fornitrice;
- estremi del contratto di fornitura (numero e data).
- taglia dei manufatti;
- Numero Unificato di Codificazione NATO (NUC);
- numero progressivo di produzione.

N° 10 pantaloni, o gonne, della stessa taglia, saranno a loro volta immessi, posizionati orizzontalmente, in cartoni adeguati, aventi gli stessi requisiti di quelli su menzionati, all'esterno dei quali dovranno essere riportate le seguenti indicazioni:
- il seguente logotipo:

ESERCITO

- denominazione e quantitativo dei manufatti contenuti;
- nominativo della ditta fornitrice;
- estremi del contratto di fornitura (numero e data).
- taglia dei manufatti;
- Numero Unificato di Codificazione NATO (NUC);
- numerazione progressiva dei manufatti contenuti (da…a…).

CAPO VI - CRITERI AMBIENTALI MINIMI

Ai fini del regolare approntamento della partita, l'impresa/R.T.I. appaltatrice dovrà dimostrare la piena conformità ai criteri ambientali minimi (CAM) per le forniture dei prodotti tessili, in ossequio a quanto previsto dalla normativa vigente in materia.

La conformità ai sopracitati criteri dovrà essere dimostrata presentando, entro il termine di approntamento della fornitura, la documentazione/certificazione come di seguito specificato:

- se in possesso, copia autentica della licenza d'uso del marchio di qualità ecologica Ecolabel (UE), o della certificazione Standard 100 by OEKO-TEX®;

- in alternativa, rapporti di prova, redatti da laboratori accreditati che dimostrino la piena conformità/rispondenza dei materiali a quanto prescritto/indicato nelle tabelle e negli schemi allegati alla normativa vigente in materia (tra cui anche le restrizioni di sostanze chimiche pericolose).

In ogni caso, la stazione appaltante può riservarsi in qualsiasi momento di far eseguire, motivandone la ragione, qualsiasi prova/analisi da un laboratorio/organismo di valutazione di conformità, con costi a carico dell'impresa/R.T.I. appaltatrice.

I prodotti, inoltre, devono essere conformi a quanto disciplinato dal Regolamento CE n. 1907/2006 del Parlamento e del Consiglio del 18 dicembre 2006 (Regolamento REACH) e dal Regolamento CE 1272/2008 del Parlamento Europeo e del Consiglio del 16 dicembre 2008 (Regolamento CLP) e, in particolare, non devono contenere, oltre i limiti ivi previsti, le sostanze indicate nell'Allegato XVII del Regolamento CE n. 1907/2006 (REACH), incluse quelle ristrette ai sensi del Regolamento UE 2018/1513 della Commissione del 10 ottobre 2018 e ss.mm.ii., che modificano la lista delle sostanze di cui all'Allegato XVII del Regolamento CE n. 1907/2006 (REACH), introducendo ulteriori restrizioni a sostanze classificate come CMR (cancerogene, mutagene o tossiche per la riproduzione).

CAPO VII – RIFERIMENTO AL CAMPIONE UFFICIALE ED ALLA NORMATIVA TECNICA

1. Per tutti i particolari non riportati nelle presenti Specifiche Tecniche, si fa riferimento al campione ufficiale della "Divisa ordinaria femminile – modello 2007" (ad eccezione delle misure relative alla metà circonferenza del fondo dei pantaloni) e al campione ufficiale di "tratto di tessuto per fodera interna" valido per le dimensioni del logotipo dell'E.I.

2. Tutte le norme tecniche richiamate devono considerarsi vigenti, fatte salve eventuali modifiche o sostituzioni intervenute nelle metodiche di prova, che devono ritenersi automaticamente recepite nel testo delle presenti Specifiche Tecniche.

IL DIRETTORE GENERALE
Firmato

Segue:
- ALLEGATO 1: Scheda di riferimento e specchio delle misure;
- ALLEGATO 2: Numero Unificato di Codificazione (NUC) - Nato Stock Number (NSN)

ALLEGATO 1

SCHEDA DI RIFERIMENTO DELLE MISURE – GIUBBA

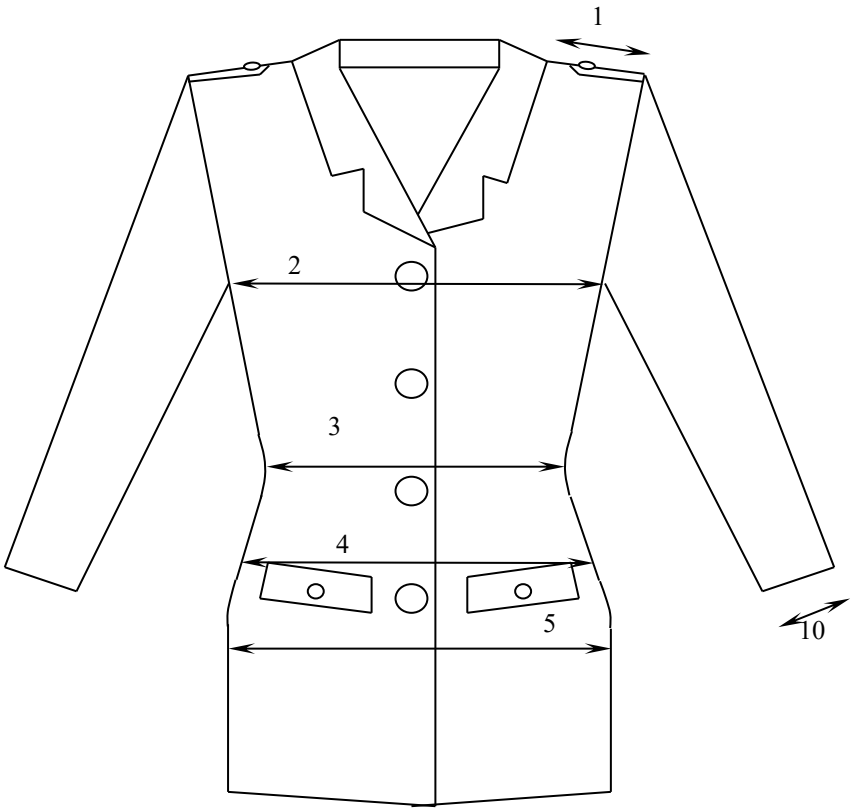

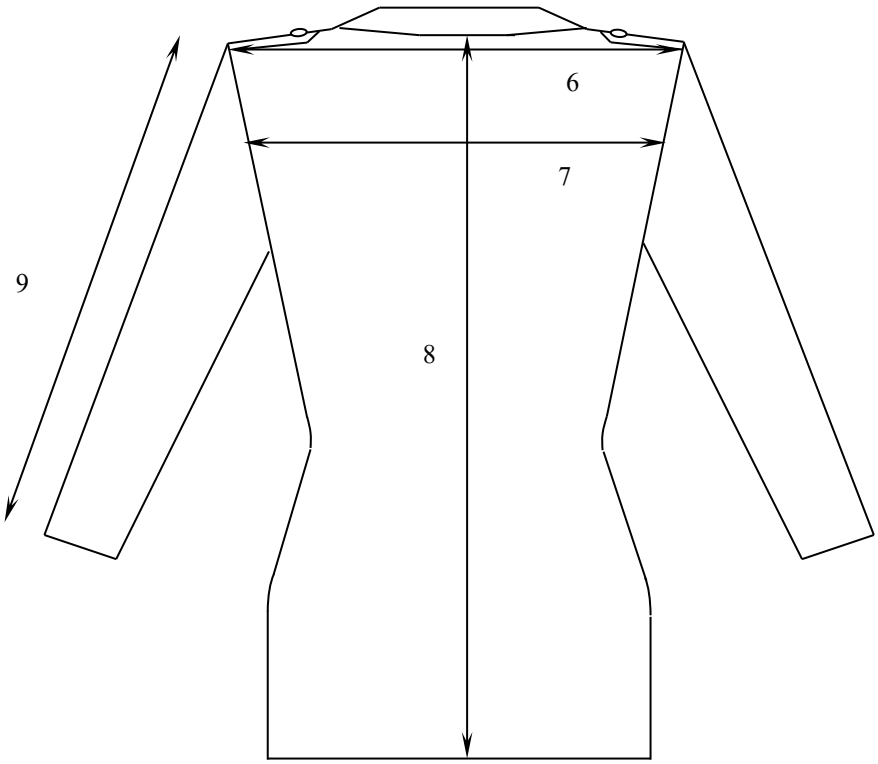

segue ALLEGATO 1

SCHEDA DI RIFERIMENTO DELLE MISURE – PANTALONE E GONNA

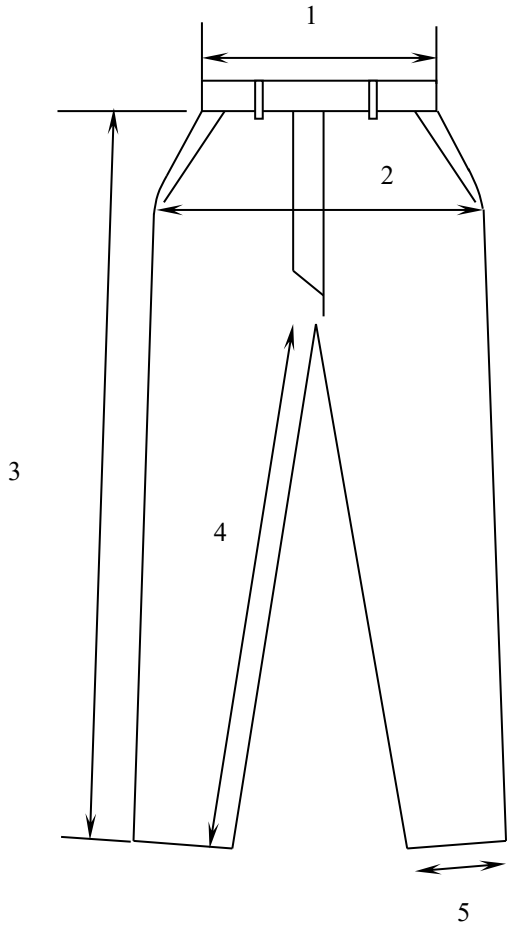

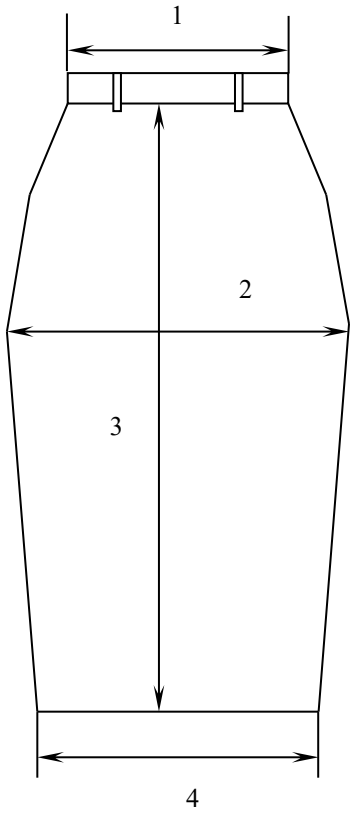

segue ALLEGATO 1

SPECCHIO DELLE MISURE

NORMALE REGOLARE									
Descrizione misure **Giubba**	Rif. figura	Misure in mm							
		36	**38**	**40**	**42**	**44**	**46**	**48**	**50**
Larghezza sommità spalla da attaccatura manica ad attaccatura collo	1	123	126	129	132	135	138	141	144
Metà circonferenza seno	2	425	445	465	485	505	525	545	565
Metà circonferenza vita	3	358	378	398	418	438	458	478	498
Metà circonferenza al punto tasca	4	384	404	424	444	464	484	504	524
Metà circonferenza bacino (1)	5	460	480	500	520	540	560	580	600
Larghezza cima spalle	6	410	420	430	440	450	460	470	480
Larghezza centro spalle	7	360	370	380	390	400	410	420	430
Lunghezza dietro da attaccatura collo al fondo	8	715	720	725	730	735	740	745	750
Lunghezza manica da attaccatura spallina al fondo	9	595	600	605	610	615	620	625	630
Metà circonferenza manica al fondo	10	119	123	127	131	135	139	143	147

(1) misura presa a cm 33,5 a partire dal giro manica

NORMALE REGOLARE									
Descrizione misure **Pantalone**	Rif. figura	Misure in mm							
		36	**38**	**40**	**42**	**44**	**46**	**48**	**50**
Metà circonferenza vita	1	290	310	330	350	370	390	410	430
Metà circonferenza bacino	2	430	450	470	490	510	530	550	570
Lunghezza fianco fino al fondo esclusa cintura	3	995	1005	1015	1025	1035	1045	1055	1065
Lunghezza gamba misurata al cavallo	4	790	795	800	805	810	815	820	825
Metà circonferenza fondo pantalone	5	180	185	190	195	200	205	210	215

NORMALE REGOLARE									
Descrizione misure **Gonna**	Rif. figura	Misure in mm							
		36	**38**	**40**	**42**	**44**	**46**	**48**	**50**
Metà circonferenza vita	1	290	310	330	350	370	390	410	430
Metà circonferenza bacino	2	415	435	455	475	495	515	535	555
Lunghezza esclusa cintura	3	565	575	585	595	605	615	625	635
Metà circonferenza fondo	4	365	385	405	425	445	465	485	505

NORMALE LUNGA									
Descrizione misure **Giubba**	Rif. figura	Misure in mm							
		36	**38**	**40**	**42**	**44**	**46**	**48**	**50**
Larghezza sommità spalla da attaccatura manica ad attaccatura collo	1	123	126	129	132	135	138	141	144
Metà circonferenza seno	2	425	445	465	485	505	525	545	565
Metà circonferenza vita	3	358	378	398	418	438	458	478	498
Metà circonferenza al punto tasca	4	384	404	424	444	464	484	504	524
Metà circonferenza bacino (1)	5	460	480	500	520	540	560	580	600
Larghezza cima spalle	6	410	420	430	440	450	460	470	480
Larghezza centro spalle	7	360	370	380	390	400	410	420	430
Lunghezza dietro da attaccatura collo al fondo	8	730	735	740	745	750	755	760	765
Lunghezza manica da attaccatura spallina al fondo	9	610	615	620	625	630	635	640	645
Metà circonferenza manica al fondo	10	119	123	127	131	135	139	143	147

(1) misura presa a cm 33,5 a partire da sotto la manica

NORMALE LUNGA									
Descrizione misure **Pantalone**	Rif. figura	Misure in mm							
		36	**38**	**40**	**42**	**44**	**46**	**48**	**50**
Metà circonferenza vita	1	290	310	330	350	370	390	410	430
Metà circonferenza bacino	2	430	450	470	490	510	530	550	570
Lunghezza fianco fino al fondo esclusa cintura	3	1010	1020	1030	1040	1050	1060	1070	1080
Lunghezza gamba misurata al cavallo	4	805	810	815	820	825	830	835	840
Metà circonferenza fondo pantalone	5	180	185	190	195	200	205	210	215

NORMALE LUNGA									
Descrizione misure **Gonna**	Rif. figura	Misure in mm							
		36	**38**	**40**	**42**	**44**	**46**	**48**	**50**
Metà circonferenza vita	1	290	310	330	350	370	390	410	430
Metà circonferenza bacino	2	415	435	455	475	495	515	535	555
Lunghezza esclusa cintura	3	585	595	605	615	625	635	645	655
Metà circonferenza fondo	4	365	385	405	425	445	465	485	505

CONFORMATA REGOLARE					
Descrizione misure **Giubba**	Rif. figura	Misure in mm			
		48	**50**	**52**	**54**
Lunghezza sommità spalla da attaccatura manica ad attaccatura collo	1	144	147	140	153
Metà circonferenza seno	2	555	575	595	615
Metà circonferenza vita	3	488	508	528	548
Metà circonferenza al punto tasca	4	514	534	554	574
Metà circonferenza bacino (1)	5	590	610	630	650
Larghezza cima spalle	6	475	485	495	505
Larghezza centro spalle	7	425	435	445	455
Lunghezza dietro da attaccatura collo al fondo	8	745	750	755	760
Lunghezza manica da attaccatura spallina al fondo	9	625	630	635	640
Metà circonferenza manica al fondo	10	143	147	151	155

CONFORMATA REGOLARE					
Descrizione misure **Pantalone**	Rif. figura	Misure in mm			
		48	**50**	**52**	**54**
Metà circonferenza vita	1	430	450	470	490
Metà circonferenza bacino	2	560	580	600	620
Lunghezza fianco fino al fondo esclusa cintura	3	1055	1065	1075	1085
Lunghezza gamba misurata al cavallo	4	820	825	830	835
Metà circonferenza fondo pantalone	5	210	215	220	225

(1) misura presa a cm 33,5 a partire da sotto la manica

CONFORMATA REGOLARE					
Descrizione misure **Gonna**	Rif. figura	Misure in mm			
		48	**50**	**52**	**54**
Metà circonferenza vita	1	430	450	470	490
Metà circonferenza bacino	2	553	573	593	613
Lunghezza esclusa cintura	3	625	635	645	655
Metà circonferenza fondo	4	505	525	545	565

CONFORMATA LUNGA					
Descrizione misure **Giubba**	Rif. figura	Misure in mm			
		48	**50**	**52**	**54**
Lunghezza sommità spalla da attaccatura manica ad attaccatura collo	1	144	147	150	153
Metà circonferenza seno	2	555	575	595	615
Metà circonferenza vita	3	488	508	528	548
Metà circonferenza al punto tasca	4	514	534	554	574
Metà circonferenza bacino (1)	5	590	610	630	650
Larghezza cima spalle	6	475	485	495	505
Larghezza centro spalle	7	425	435	445	455
Lunghezza dietro da attaccatura collo al fondo	8	760	765	770	775
Lunghezza manica da attaccatura spallina al fondo	9	640	645	650	655
Metà circonferenza manica al fondo	10	143	147	151	155

(1) misura presa a cm 33,5 a partire da sotto la manica

CONFORMATA LUNGA					
Descrizione misure **Pantalone**	Rif. figura	Misure in mm			
		48	50	52	54
Metà circonferenza vita	1	430	450	470	490
Metà circonferenza bacino	2	560	580	600	620
Lunghezza fianco fino al fondo esclusa cintura	3	1070	1080	1090	1100
Lunghezza gamba misurata al cavallo	4	835	840	845	850
Metà circonferenza fondo pantalone	5	210	215	220	225

CONFORMATA LUNGA					
Descrizione misure **Gonna**	Rif. figura	Misure in mm			
		48	**50**	**52**	**54**
Metà circonferenza vita	1	430	450	470	490
Metà circonferenza bacino	2	553	573	593	613
Lunghezza esclusa cintura	3	645	655	665	675
Metà circonferenza fondo	4	505	525	545	565

Tolleranza ammessa: +/-1%

ALLEGATO 2

NUMERO UNIFICATO DI CODIFICAZIONE (NUC) NATO STOCK NUMBER (NSN)

La codifica NATO dei materiali deve avvenire attraverso la piattaforma SIAC (https://www.siac.difesa.it). Dopo le preliminari fasi di registrazione, si procede all'inserimento dei dati contrattuali, tenendo presente che la Direzione Generale di Commissariato e di Servizi Generali (Commiservizi), in qualità di Ente Gestore amministrativo ed Ente esecutore contrattuale è identificata con il codice CEODIFE "900032".

Lista delle Parti di Ricambio da Codificare (SPLC): dopo aver inserito i dati generici del materiale oggetto della fornitura (a titolo di esempio: uniformi), si dovrà procedere alla compilazione degli articoli che identificano ogni singolo manufatto.
Di seguito, si evidenziano i campi più significativi da compilare per procedere ad un corretto processo di codificazione:

- Tipologia articolo: 2 – Articolo compiutamente descritto da norma/standard/cap.to tecnico definitivo RNCC2 RNVC2;
- Codice INC - denominazione: 03925 - UNIFORM,WOMAN'S;
- Gruppo e Classe: 8410;
- Descrizione per EL: DIVISA ORDINARIA ESTIVA PER IL PERSONALE FEMMINILE DELL'EI MOD 2007;
- Reference Number (RN):

TAGLIE	NIIN	NCAGE		REFERENCE NUMBER	RN SC	RN CC	RN VC	DAC	RN FC	Codice a Barre
NORMALE REGOLARE										
36 NR	da codificare	1° RN	Stazione Appaltante (*)	1354/E-VEST-TG.36NR-EST	C	2	2	3	4	NO
		2° RN	Fornitore	Stringa interna del Fornitore	A	3	2	5	4	SI
38 NR	152018083	1° RN	Stazione Appaltante (*)	1354/E-VEST-TG.38NR-EST	C	2	2	3	4	NO
		2° RN	Fornitore	Stringa interna del Fornitore	A	3	2	5	4	SI
40 NR	152018085	1° RN	Stazione Appaltante (*)	1354/E-VEST-TG.40NR-EST	C	2	2	3	4	NO
		2° RN	Fornitore	Stringa interna del Fornitore	A	3	2	5	4	SI
42 NR	152018087	1° RN	Stazione Appaltante (*)	1354/E-VEST-TG.42NR-EST	C	2	2	3	4	NO
		2° RN	Fornitore	Stringa interna del Fornitore	A	3	2	5	4	SI
44 NR	152018090	1° RN	Stazione Appaltante (*)	1354/E-VEST-TG.44NR-EST	C	2	2	3	4	NO
		2° RN	Fornitore	Stringa interna del Fornitore	A	3	2	5	4	SI
46 NR	152017879	1° RN	Stazione Appaltante (*)	1354/E-VEST-TG.46NR-EST	C	2	2	3	4	NO
		2° RN	Fornitore	Stringa interna del Fornitore	A	3	2	5	4	SI
48 NR	152017882	1° RN	Stazione Appaltante (*)	1354/E-VEST-TG.48NR-EST	C	2	2	3	4	NO
		2° RN	Fornitore	Stringa interna del Fornitore	A	3	2	5	4	SI
50 NR	152017885	1° RN	Stazione Appaltante (*)	1354/E-VEST-TG.50NR-EST	C	2	2	3	4	NO
		2° RN	Fornitore	Stringa interna del Fornitore	A	3	2	5	4	SI

NORMALE LUNGA

36 NR	da codificare	1° RN	Stazione Appaltante (*)	1354/E-VEST-TG.36NL-EST	C	2	2	3	4	NO
		2° RN	Fornitore	Stringa interna del Fornitore	A	3	2	5	4	SI
38 NL	152018082	1° RN	Stazione Appaltante (*)	1354/E-VEST-TG.38NL-EST	C	2	2	3	4	NO
		2° RN	Fornitore	Stringa interna del Fornitore	A	3	2	5	4	SI
40 NL	152018084	1° RN	Stazione Appaltante (*)	1354/E-VEST-TG.40NL-EST	C	2	2	3	4	NO
		2° RN	Fornitore	Stringa interna del Fornitore	A	3	2	5	4	SI
42 NL	152018086	1° RN	Stazione Appaltante (*)	1354/E-VEST-TG.42NL-EST	C	2	2	3	4	NO
		2° RN	Fornitore	Stringa interna del Fornitore	A	3	2	5	4	SI
44 NL	152018089	1° RN	Stazione Appaltante (*)	1354/E-VEST-TG.44NL-EST	C	2	2	3	4	NO
		2° RN	Fornitore	Stringa interna del Fornitore	A	3	2	5	4	SI
46 NL	152018093	1° RN	Stazione Appaltante (*)	1354/E-VEST-TG.46NL-EST	C	2	2	3	4	NO
		2° RN	Fornitore	Stringa interna del Fornitore	A	3	2	5	4	SI
48 NL	152017881	1° RN	Stazione Appaltante (*)	1354/E-VEST-TG.48NL-EST	C	2	2	3	4	NO
		2° RN	Fornitore	Stringa interna del Fornitore	A	3	2	5	4	SI
50 NL	152017884	1° RN	Stazione Appaltante (*)	1354/E-VEST-TG.50NL-EST	C	2	2	3	4	NO
		2° RN	Fornitore	Stringa interna del Fornitore	A	3	2	5	4	SI

CONFORMATA REGOLARE

48 CR	152064067	1° RN	Stazione Appaltante (*)	1354/E-VEST-TG.48CR-EST	C	2	2	3	4	NO
		2° RN	Fornitore	Stringa interna del Fornitore	A	3	2	5	4	SI
50 CR	152064068	1° RN	Stazione Appaltante (*)	1354/E-VEST-TG.50CR-EST	C	2	2	3	4	NO
		2° RN	Fornitore	Stringa interna del Fornitore	A	3	2	5	4	SI
52 CR	152064072	1° RN	Stazione Appaltante (*)	1354/E-VEST-TG.52CR-EST	C	2	2	3	4	NO
		2° RN	Fornitore	Stringa interna del Fornitore	A	3	2	5	4	SI
54 CR	da codificare	1° RN	Stazione Appaltante (*)	1354/E-VEST-TG.54CR-EST	C	2	2	3	4	NO
		2° RN	Fornitore	Stringa interna del Fornitore	A	3	2	5	4	SI

CONFORMATA LUNGA

48 CL	152064069	1° RN	Stazione Appaltante (*)	1354/E-VEST-TG.48CL-EST	C	2	2	3	4	NO
		2° RN	Fornitore	Stringa interna del Fornitore	A	3	2	5	4	SI
50 CL	152064070	1° RN	Stazione Appaltante (*)	1354/E-VEST-TG.50CL-EST	C	2	2	3	4	NO
		2° RN	Fornitore	Stringa interna del Fornitore	A	3	2	5	4	SI
52 CL	152064071	1° RN	Stazione Appaltante (*)	1354/E-VEST-TG.52CL-EST	C	2	2	3	4	NO
		2° RN	Fornitore	Stringa interna del Fornitore	A	3	2	5	4	SI
54 CL	da codificare	1° RN	Stazione Appaltante (*)	1354/E-VEST-TG.54CL-EST	C	2	2	3	4	NO
		2° RN	Fornitore	Stringa interna del Fornitore	A	3	2	5	4	SI

(*) Fonte: Anagrafica del software gestionale nazionale di codificazione SIAC – codice NCAGE di COMMISERVIZI: A3523

*Schede **CM-03** e attribuzione della **GM-02**: per la corretta compilazione delle "CM-03" bisogna inserire n. 3 MRC obbligatori e n. 2 MRC facoltativi (deve essere inserito almeno un MRC tra TEXT e FEAT).*

- Tipologia articolo: 2 – Articolo compiutamente descritto da norma/standard/cap.to tecnico definitivo RNCC2 RNVC2;
- Codice INC - denominazione: 30537 – SLACKS, UTILITY;
- Gruppo e Classe: 8410;
- Descrizione per EL: PANTALONE DELLA DIVISA ORDINARIA ESTIVA PER IL PERSONALE FEMMINILE DELL'EI MOD 2007;
- Reference Number (RN):

TAGLIE	NIIN	NCAGE		REFERENCE NUMBER	RN SC	RN CC	RN VC	DAC	RN FC	Codice a Barre
NORMALE REGOLARE										
36 NR	**da codificare**	**1° RN**	**Stazione Appaltante (*)**	**1354/E-VEST-TG.36NR-PANT-EST**	**C**	**2**	**2**	**3**	**4**	**NO**
		2° RN	Fornitore	Stringa interna del Fornitore	**A**	**3**	**2**	**5**	**4**	**SI**
38 NR	**152017823**	**1° RN**	**Stazione Appaltante (*)**	**1354/E-VEST-TG.38NR-PANT-EST**	**C**	**2**	**2**	**3**	**4**	**NO**
		2° RN	Fornitore	Stringa interna del Fornitore	**A**	**3**	**2**	**5**	**4**	**SI**
40 NR	**152017825**	**1° RN**	**Stazione Appaltante (*)**	**1354/E-VEST-TG.40NR-PANT-EST**	**C**	**2**	**2**	**3**	**4**	**NO**
		2° RN	Fornitore	Stringa interna del Fornitore	**A**	**3**	**2**	**5**	**4**	**SI**
42 NR	**152017827**	**1° RN**	**Stazione Appaltante (*)**	**1354/E-VEST-TG.42NR-PANT-EST**	**C**	**2**	**2**	**3**	**4**	**NO**
		2° RN	Fornitore	Stringa interna del Fornitore	**A**	**3**	**2**	**5**	**4**	**SI**
44 NR	**152017831**	**1° RN**	**Stazione Appaltante (*)**	**1354/E-VEST-TG.44NR-PANT-EST**	**C**	**2**	**2**	**3**	**4**	**NO**
		2° RN	Fornitore	Stringa interna del Fornitore	**A**	**3**	**2**	**5**	**4**	**SI**
46 NR	**152017835**	**1° RN**	**Stazione Appaltante (*)**	**1354/E-VEST-TG.46NR-PANT-EST**	**C**	**2**	**2**	**3**	**4**	**NO**
		2° RN	Fornitore	Stringa interna del Fornitore	**A**	**3**	**2**	**5**	**4**	**SI**
48 NR	**152017839**	**1° RN**	**Stazione Appaltante (*)**	**1354/E-VEST-TG.48NR-PANT-EST**	**C**	**2**	**2**	**3**	**4**	**NO**
		2° RN	Fornitore	Stringa interna del Fornitore	**A**	**3**	**2**	**5**	**4**	**SI**
50 NR	**152017843**	**1° RN**	**Stazione Appaltante (*)**	**1354/E-VEST-TG.50NR-PANT-EST**	**C**	**2**	**2**	**3**	**4**	**NO**
		2° RN	Fornitore	Stringa interna del Fornitore	**A**	**3**	**2**	**5**	**4**	**SI**

NORMALE LUNGA

36 NL	**da codificare**	**1° RN**	**Stazione Appaltante (*)**	**1354/E-VEST-TG.36NL-PANT-EST**	**C**	**2**	**2**	**3**	**4**	**NO**
		2° RN	Fornitore	Stringa interna del Fornitore	**A**	**3**	**2**	**5**	**4**	**SI**
38 NL	**152017822**	**1° RN**	**Stazione Appaltante (*)**	**1354/E-VEST-TG.38NL-PANT-EST**	**C**	**2**	**2**	**3**	**4**	**NO**
		2° RN	Fornitore	Stringa interna del Fornitore	**A**	**3**	**2**	**5**	**4**	**SI**
40 NL	**152017824**	**1° RN**	**Stazione Appaltante (*)**	**1354/E-VEST-TG.40NL-PANT-EST**	**C**	**2**	**2**	**3**	**4**	**NO**
		2° RN	Fornitore	Stringa interna del Fornitore	**A**	**3**	**2**	**5**	**4**	**SI**
42 NL	**152017826**	**1° RN**	**Stazione Appaltante (*)**	**1354/E-VEST-TG.42NL-PANT-EST**	**C**	**2**	**2**	**3**	**4**	**NO**
		2° RN	Fornitore	Stringa interna del Fornitore	**A**	**3**	**2**	**5**	**4**	**SI**
44 NL	**152017830**	**1° RN**	**Stazione Appaltante (*)**	**1354/E-VEST-TG.44NL-PANT-EST**	**C**	**2**	**2**	**3**	**4**	**NO**
		2° RN	Fornitore	Stringa interna del Fornitore	**A**	**3**	**2**	**5**	**4**	**SI**
46 NL	**152017834**	**1° RN**	**Stazione Appaltante (*)**	**1354/E-VEST-TG.46NL-PANT-EST**	**C**	**2**	**2**	**3**	**4**	**NO**
		2° RN	Fornitore	Stringa interna del Fornitore	**A**	**3**	**2**	**5**	**4**	**SI**
48 NL	**152017838**	**1° RN**	**Stazione Appaltante (*)**	**1354/E-VEST-TG.48NL-PANT-EST**	**C**	**2**	**2**	**3**	**4**	**NO**
		2° RN	Fornitore	Stringa interna del Fornitore	**A**	**3**	**2**	**5**	**4**	**SI**
50 NL	**152017842**	**1° RN**	**Stazione Appaltante (*)**	**1354/E-VEST-TG.50NL-PANT-EST**	**C**	**2**	**2**	**3**	**4**	**NO**
		2° RN	Fornitore	Stringa interna del Fornitore	**A**	**3**	**2**	**5**	**4**	**SI**

CONFORMATA REGOLARE

48 CR	**152064073**	**1° RN**	**Stazione Appaltante (*)**	**1354/E-VEST-TG.48CR-PANT-EST**	**C**	**2**	**2**	**3**	**4**	**NO**
		2° RN	Fornitore	Stringa interna del Fornitore	**A**	**3**	**2**	**5**	**4**	**SI**
50 CR	**151892386**	**1° RN**	**Stazione Appaltante (*)**	**1354/E-VEST-TG.50CR-PANT-EST**	**C**	**2**	**2**	**3**	**4**	**NO**
		2° RN	Fornitore	Stringa interna del Fornitore	**A**	**3**	**2**	**5**	**4**	**SI**
52 CR	**150101857**	**1° RN**	**Stazione Appaltante (*)**	**1354/E-VEST-TG.52CR-PANT-EST**	**C**	**2**	**2**	**3**	**4**	**NO**
		2° RN	Fornitore	Stringa interna del Fornitore	**A**	**3**	**2**	**5**	**4**	**SI**
54 CR	**150101858**	**1° RN**	**Stazione Appaltante (*)**	**1354/E-VEST-TG.54CR-PANT-EST**	**C**	**2**	**2**	**3**	**4**	**NO**
		2° RN	Fornitore	Stringa interna del Fornitore	**A**	**3**	**2**	**5**	**4**	**SI**

CONFORMATA LUNGA										
48 CL	150101859	1° RN	Stazione Appaltante (*)	1354/E-VEST-TG.48CL-PANT-EST	C	2	2	3	4	NO
		2° RN	Fornitore	Stringa interna del Fornitore	A	3	2	5	4	SI
50 CL	152064074	1° RN	Stazione Appaltante (*)	1354/E-VEST-TG.50CL-PANT-EST	C	2	2	3	4	NO
		2° RN	Fornitore	Stringa interna del Fornitore	A	3	2	5	4	SI
52 CL	150101860	1° RN	Stazione Appaltante (*)	1354/E-VEST-TG.52CL-PANT-EST	C	2	2	3	4	NO
		2° RN	Fornitore	Stringa interna del Fornitore	A	3	2	5	4	SI
54 CL	da codificare	1° RN	Stazione Appaltante (*)	1354/E-VEST-TG.54CL-PANT-EST	C	2	2	3	4	NO
		2° RN	Fornitore	Stringa interna del Fornitore	A	3	2	5	4	SI

(*) Fonte: Anagrafica del software gestionale nazionale di codificazione SIAC – codice NCAGE di COMMISERVIZI: A3523

*Schede **CM-03** e attribuzione della **GM-02**: per la corretta compilazione delle "CM-03" bisogna inserire n. 3 MRC obbligatori e n. 2 MRC facoltativi (deve essere inserito almeno un MRC tra TEXT e FEAT).*

- Tipologia articolo: 2 – Articolo compiutamente descritto da norma/standard/cap.to tecnico definitivo RNCC2 RNVC2;
- Codice INC - denominazione: 02899 - SKIRT,WOMAN'S;
- Gruppo e Classe: 8410;
- Descrizione per EL: GONNA DELLA DIVISA ORDINARIA ESTIVA PER IL PERSONALE FEMMINILE DELL'EI MOD 2007;
- Reference Number (RN):

TAGLIE	NIIN	NCAGE		REFERENCE NUMBER	RN SC	RN CC	RN VC	DAC	RN FC	Codice a Barre
NORMALE REGOLARE										
36 NR	da codificare	1° RN	Stazione Appaltante (*)	1354/E-VEST-TG.36NR-GONNA-EST	C	2	2	3	4	NO
		2° RN	Fornitore	Stringa interna del Fornitore	A	3	2	5	4	SI
38 NR	152018059	1° RN	Stazione Appaltante (*)	1354/E-VEST-TG.38NR-GONNA-EST	C	2	2	3	4	NO
		2° RN	Fornitore	Stringa interna del Fornitore	A	3	2	5	4	SI
40 NR	152018061	1° RN	Stazione Appaltante (*)	1354/E-VEST-TG.40NR-GONNA-EST	C	2	2	3	4	NO
		2° RN	Fornitore	Stringa interna del Fornitore	A	3	2	5	4	SI
42 NR	152018063	1° RN	Stazione Appaltante (*)	1354/E-VEST-TG.42NR-GONNA-EST	C	2	2	3	4	NO
		2° RN	Fornitore	Stringa interna del Fornitore	A	3	2	5	4	SI
44 NR	152018066	1° RN	Stazione Appaltante (*)	1354/E-VEST-TG.44NR-GONNA-EST	C	2	2	3	4	NO
		2° RN	Fornitore	Stringa interna del Fornitore	A	3	2	5	4	SI
46 NR	152018070	1° RN	Stazione Appaltante (*)	1354/E-VEST-TG.46NR-GONNA-EST	C	2	2	3	4	NO
		2° RN	Fornitore	Stringa interna del Fornitore	A	3	2	5	4	SI
48 NR	152018074	1° RN	Stazione Appaltante (*)	1354/E-VEST-TG.48NR-GONNA-EST	C	2	2	3	4	NO
		2° RN	Fornitore	Stringa interna del Fornitore	A	3	2	5	4	SI
50 NR	152018078	1° RN	Stazione Appaltante (*)	1354/E-VEST-TG.50NR-GONNA-EST	C	2	2	3	4	NO
		2° RN	Fornitore	Stringa interna del Fornitore	A	3	2	5	4	SI

NORMALE LUNGA

36 NL	da codificare	1° RN	Stazione Appaltante (*)	1354/E-VEST TG.36/NL-GONNA-EST	C	2	2	3	4	NO
		2° RN	Fornitore	Stringa interna del Fornitore	A	3	2	5	4	SI
38 NL	152018058	1° RN	Stazione Appaltante (*)	1354/E-VEST TG.38/NL-GONNA-EST	C	2	2	3	4	NO
		2° RN	Fornitore	Stringa interna del Fornitore	A	3	2	5	4	SI
40 NL	152018060	1° RN	Stazione Appaltante (*)	1354/E-VEST-TG.40NL-GONNA-EST	C	2	2	3	4	NO
		2° RN	Fornitore	Stringa interna del Fornitore	A	3	2	5	4	SI
42 NL	152018062	1° RN	Stazione Appaltante (*)	1354/E-VEST-TG.42NL-GONNA-EST	C	2	2	3	4	NO
		2° RN	Fornitore	Stringa interna del Fornitore	A	3	2	5	4	SI
44 NL	152024741	1° RN	Stazione Appaltante (*)	1354/E-VEST-TG.44NL-GONNA-EST	C	2	2	3	4	NO
		2° RN	Fornitore	Stringa interna del Fornitore	A	3	2	5	4	SI
46 NL	152018069	1° RN	Stazione Appaltante (*)	1354/E-VEST-TG.46NL-GONNA-EST	C	2	2	3	4	NO
		2° RN	Fornitore	Stringa interna del Fornitore	A	3	2	5	4	SI
48 NL	152018073	1° RN	Stazione Appaltante (*)	1354/E-VEST-TG.48NL-GONNA-EST	C	2	2	3	4	NO
		2° RN	Fornitore	Stringa interna del Fornitore	A	3	2	5	4	SI
50 NL	152018077	1° RN	Stazione Appaltante (*)	1354/E-VEST-TG.50NL-GONNA-EST	C	2	2	3	4	NO
		2° RN	Fornitore	Stringa interna del Fornitore	A	3	2	5	4	SI

CONFORMATA REGOLARE

48 CR	151892385	1° RN	Stazione Appaltante (*)	1354/E-VEST-TG.48CR-GONNA-EST	C	2	2	3	4	NO
		2° RN	Fornitore	Stringa interna del Fornitore	A	3	2	5	4	SI
50 CR	150101863	1° RN	Stazione Appaltante (*)	1354/E-VEST-TG.50CR-GONNA-EST	C	2	2	3	4	NO
		2° RN	Fornitore	Stringa interna del Fornitore	A	3	2	5	4	SI
52 CR	150101864	1° RN	Stazione Appaltante (*)	1354/E-VEST-TG.52CR-GONNA-EST	C	2	2	3	4	NO
		2° RN	Fornitore	Stringa interna del Fornitore	A	3	2	5	4	SI
54 CR	da codificare	1° RN	Stazione Appaltante (*)	1354/E-VEST-TG.54CR-GONNA-EST	C	2	2	3	4	NO
		2° RN	Fornitore	Stringa interna del Fornitore	A	3	2	5	4	SI

CONFORMATA LUNGA

48 CL	151892384	1° RN	Stazione Appaltante (*)	1354/E-VEST-TG.48CL-GONNA-EST	C	2	2	3	4	NO
		2° RN	Fornitore	Stringa interna del Fornitore	A	3	2	5	4	SI
50 CL	150101865	1° RN	Stazione Appaltante (*)	1354/E-VEST-TG.50CL-GONNA-EST	C	2	2	3	4	NO
		2° RN	Fornitore	Stringa interna del Fornitore	A	3	2	5	4	SI
52 CL	150101866	1° RN	Stazione Appaltante (*)	1354/E-VEST-TG.52CL-GONNA-EST	C	2	2	3	4	NO
		2° RN	Fornitore	Stringa interna del Fornitore	A	3	2	5	4	SI
54 CL	150101867	1° RN	Stazione Appaltante (*)	1354/E-VEST-TG.54CL-GONNA-EST	C	2	2	3	4	NO
		2° RN	Fornitore	Stringa interna del Fornitore	A	3	2	5	4	SI

(*) Fonte: Anagrafica del software gestionale nazionale di codificazione SIAC – codice NCAGE di COMMISERVIZI: A3523

*Schede **CM-03** e attribuzione della **GM-02**: per la corretta compilazione delle "CM-03" bisogna inserire n. 3 MRC obbligatori e n. 2 MRC facoltativi (deve essere inserito almeno un MRC tra TEXT e FEAT).*

- Tipologia articolo: 2 – Articolo compiutamente descritto da norma/standard/cap.to tecnico definitivo RNCC2 RNVC2;
- Codice INC - denominazione: 03925 - UNIFORM,WOMAN'S;
- Gruppo e Classe: 8410;
- Descrizione per EL: DIVISA ORDINARIA INVERNALE PER IL PERSONALE FEMMINILE DELL'EI MOD 2007;
- Reference Number (RN):

TAGLIE	NIIN	NCAGE		REFERENCE NUMBER	RN SC	RN CC	RN VC	DA C	RN FC	Codice a Barre
NORMALE REGOLARE										
36 NR	da codificare	1° RN	Stazione Appaltante (*)	1354/E-VEST-TG.36NR-INV	C	2	2	3	4	NO
		2° RN	Fornitore	Stringa interna del Fornitore	A	3	2	5	4	SI
38 NR	152003176	1° RN	Stazione Appaltante (*)	1354/E-VEST-TG.38NR-INV	C	2	2	3	4	NO
		2° RN	Fornitore	Stringa interna del Fornitore	A	3	2	5	4	SI
40 NR	152003177	1° RN	Stazione Appaltante (*)	1354/E-VEST-TG.40NR-INV	C	2	2	3	4	NO
		2° RN	Fornitore	Stringa interna del Fornitore	A	3	2	5	4	SI
42 NR	152003178	1° RN	Stazione Appaltante (*)	1354/E-VEST-TG.42NR-INV	C	2	2	3	4	NO
		2° RN	Fornitore	Stringa interna del Fornitore	A	3	2	5	4	SI
44 NR	152003179	1° RN	Stazione Appaltante (*)	1354/E-VEST-TG.44NR-INV	C	2	2	3	4	NO
		2° RN	Fornitore	Stringa interna del Fornitore	A	3	2	5	4	SI
46 NR	152003180	1° RN	Stazione Appaltante (*)	1354/E-VEST-TG.46NR-INV	C	2	2	3	4	NO
		2° RN	Fornitore	Stringa interna del Fornitore	A	3	2	5	4	SI
48 NR	152003181	1° RN	Stazione Appaltante (*)	1354/E-VEST-TG.48NR-INV	C	2	2	3	4	NO
		2° RN	Fornitore	Stringa interna del Fornitore	A	3	2	5	4	SI
50 NR	152003182	1° RN	Stazione Appaltante (*)	1354/E-VEST-TG.50NR-INV	C	2	2	3	4	NO
		2° RN	Fornitore	Stringa interna del Fornitore	A	3	2	5	4	SI

NORMALE LUNGA

36 NL	da codificare	1° RN	Stazione Appaltante (*)	1354/E-VEST-TG.36NL-INV	C	2	2	3	4	NO
		2° RN	Fornitore	Stringa interna del Fornitore	A	3	2	5	4	SI
38 NL	152003183	1° RN	Stazione Appaltante (*)	1354/E-VEST-TG.38NL-INV	C	2	2	3	4	NO
		2° RN	Fornitore	Stringa interna del Fornitore	A	3	2	5	4	SI
40 NL	152003184	1° RN	Stazione Appaltante (*)	1354/E-VEST-TG.40NL-INV	C	2	2	3	4	NO
		2° RN	Fornitore	Stringa interna del Fornitore	A	3	2	5	4	SI
42 NL	152003185	1° RN	Stazione Appaltante (*)	1354/E-VEST-TG.42NL-INV	C	2	2	3	4	NO
		2° RN	Fornitore	Stringa interna del Fornitore	A	3	2	5	4	SI
44 NL	152003186	1° RN	Stazione Appaltante (*)	1354/E-VEST-TG.44NL-INV	C	2	2	3	4	NO
		2° RN	Fornitore	Stringa interna del Fornitore	A	3	2	5	4	SI
46 NL	152003187	1° RN	Stazione Appaltante (*)	1354/E-VEST-TG.46NL-INV	C	2	2	3	4	NO
		2° RN	Fornitore	Stringa interna del Fornitore	A	3	2	5	4	SI
48 NL	152003188	1° RN	Stazione Appaltante (*)	1354/E-VEST-TG.48NL-INV	C	2	2	3	4	NO
		2° RN	Fornitore	Stringa interna del Fornitore	A	3	2	5	4	SI
50 NL	152003189	1° RN	Stazione Appaltante (*)	1354/E-VEST-TG.50NL-INV	C	2	2	3	4	NO
		2° RN	Fornitore	Stringa interna del Fornitore	A	3	2	5	4	SI

CONFORMATA REGOLARE

48 CR	152064063	1° RN	Stazione Appaltante (*)	1354/E-VEST-TG.48CR-INV	C	2	2	3	4	NO
		2° RN	Fornitore	Stringa interna del Fornitore	A	3	2	5	4	SI
50 CR	152064064	1° RN	Stazione Appaltante (*)	1354/E-VEST-TG.50CR-INV	C	2	2	3	4	NO
		2° RN	Fornitore	Stringa interna del Fornitore	A	3	2	5	4	SI
52 CR	152064066	1° RN	Stazione Appaltante (*)	1354/E-VEST-TG.52CR-INV	C	2	2	3	4	NO
		2° RN	Fornitore	Stringa interna del Fornitore	A	3	2	5	4	SI
54 CR	da codificare	1° RN	Stazione Appaltante (*)	1354/E-VEST-TG.54CR-INV	C	2	2	3	4	NO
		2° RN	Fornitore	Stringa interna del Fornitore	A	3	2	5	4	SI

CONFORMATA LUNGA										
48 CL	150130164	1° RN	Stazione Appaltante (*)	1354/E-VEST-TG.48CL-INV	C	2	2	3	4	NO
		2° RN	Fornitore	Stringa interna del Fornitore	A	3	2	5	4	SI
50 CL	152064065	1° RN	Stazione Appaltante (*)	1354/E-VEST-TG.50CL-INV	C	2	2	3	4	NO
		2° RN	Fornitore	Stringa interna del Fornitore	A	3	2	5	4	SI
52 CL	150130165	1° RN	Stazione Appaltante (*)	1354/E-VEST-TG.52CL-INV	C	2	2	3	4	NO
		2° RN	Fornitore	Stringa interna del Fornitore	A	3	2	5	4	SI
54 CL	150101861	1° RN	Stazione Appaltante (*)	1354/E-VEST-TG.54CL-INV	C	2	2	3	4	NO
		2° RN	Fornitore	Stringa interna del Fornitore	A	3	2	5	4	SI

(*) Fonte: Anagrafica del software gestionale nazionale di codificazione SIAC – codice NCAGE di COMMISERVIZI: A3523

*Schede **CM-03** e attribuzione della **GM-02**: per la corretta compilazione delle "CM-03" bisogna inserire n. 3 MRC obbligatori e n. 2 MRC facoltativi (deve essere inserito almeno un MRC tra TEXT e FEAT).*