MINISTERO DELLA DIFESA

DIREZIONE GENERALE DEI LAVORI E DEL DEMANIO
4° REPARTO - 10° DIVISIONE

PROGRAMMA J.S.F. - INTERVENTI INFRASTRUTTURALI CONNESSI AL "PHASE-IN" DEL VELIVOLO F-35 PRESSO L' AEROBASE DI MARISTAER GROTTAGLIE (TA)

FASE: PROGETTO DEFINITIVO		SERIE: IMPIANTO IDRICO SANITARIO	
DESCRIZIONE: PIANTA SCARICHI - PIANO PRIMO			
COD. PROGETTO: P FG 11 001 D	IDENTIFICATIVO TAVOLA: IMS05	NOME FILE: IMS04+07_01.DWG	SCALA: 1:100

PROGETTISTI ESTERNI ALL'A.D. IN R.T.I.:

MANDATARIA: ARCOMPROJECT S.R.L. Via Venanzio Fortunato, 55 - 00136 Roma t. +39 06 35340031 - f. +39 06 35401984 e-mail: info@arcomproject.com www.arcomproject.com

MANDANTE: D'APPOLONIA S.P.A. Via San Nazaro, 19 - 16145 Genova t. +39 010 3628148 - f. +39 010 3621078 e-mail: info@dappolonia.it www.dappolonia.it

PROGETTISTI DELL'A.D.:

Arch. Franco ORSINI

T.V. (AN) Ing. Davide AMODEO

Coll. Prof. Ing. Alessandro SABATINI

IL RESPONSABILE DEL PROCEDIMENTO:

Col. G.A.r.n. Guido PIANESELLI

REVISIONE:	DATA:	DESCRIZIONE:	ESEGUITO:	CONTROLLATO:	APPROVATO:
0	19/10/2012	EMISSIONE	MIFDM	RPV	CV
1	09/09/2013	AGGIORNAMENTO VALIDAZIONE PROGETTO	MIFDM	RPV	CV
2					

INFORMAZIONI NON CLASSIFICATE CONTROLLATE - FOR OFFICIAL USE ONLY

PARTICOLARE ISOLAMENTO ACUSTICO ED ANTICONDENSA PER LE COLONNE DI SCARICO

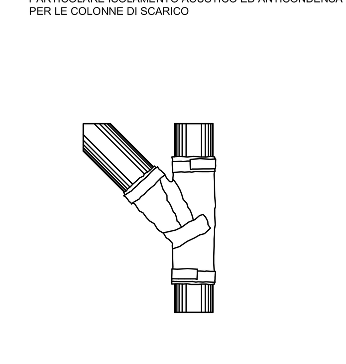

STAFFAGGIO TUBAZIONI DI SCARICO

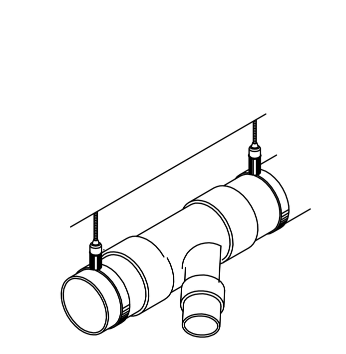

NOTA GENERALE

IL DISEGNO HA VALORE UNICAMENTE DAL PUNTO DI VISTA IMPIANTISTICO

LEGENDA

SIMBOLO	DESCRIZIONE
(magenta line)	RETE ACQUE NERE
(cyan line)	RETE DI DRENAGGIO
(square)	POZZETTO DI TRANSITO SIFONATO
(hatched square)	POZZETTO DI TRANSITO CON CADITOIA
(circled X)	COLONNA MONTANTE N.X

NOTE

LE TUBAZIONI DI ACQUA SANITARIA SONO COIBENTATE PER LIMITARE LA DISPERSIONE TERMICA E PER EVITARE LA FORMAZIONE DI CONDENSA

LE VALVOLE FINO A DN 50 SARANNO FILETTATE OLTRE SARANNO FLANGIATE;

LE LINEE PRINCIPALI DI DISTRIBUZIONE DELL'ACQUA SANITARIA FREDDA E CALDA SARANNO SISTEMATE ALL'INTERNO DEL PAVIMENTO FLOTTANTE;

LA RETE DI DISTRIBUZIONE PRINCIPALE SARA' REALIZZATA IN TUBAZIONE DI ACCIAIO ZINCATO SENZA SALDATURA FILETTATO CONFORME ALLA NORMA UNI EN 10225

LA RETE DI DISTRIBUZIONE ALL'INTERNO DEI LOCALI SARA' INCASSATA NELLE MURATURE E REALIZZATA IN ACCIAIO ZINCATO POSIZIONATA A PARETE

NOTE

LE TUBAZIONI DI SCARICO E DI VENTILAZIONE SARANNO REALIZZATE IN PEAD HD CON GIUNZIONI SALDATE;

LE COLONNE DI SCARICO SARANNO COIBENTATE PER RIDURRE IL RUMORE

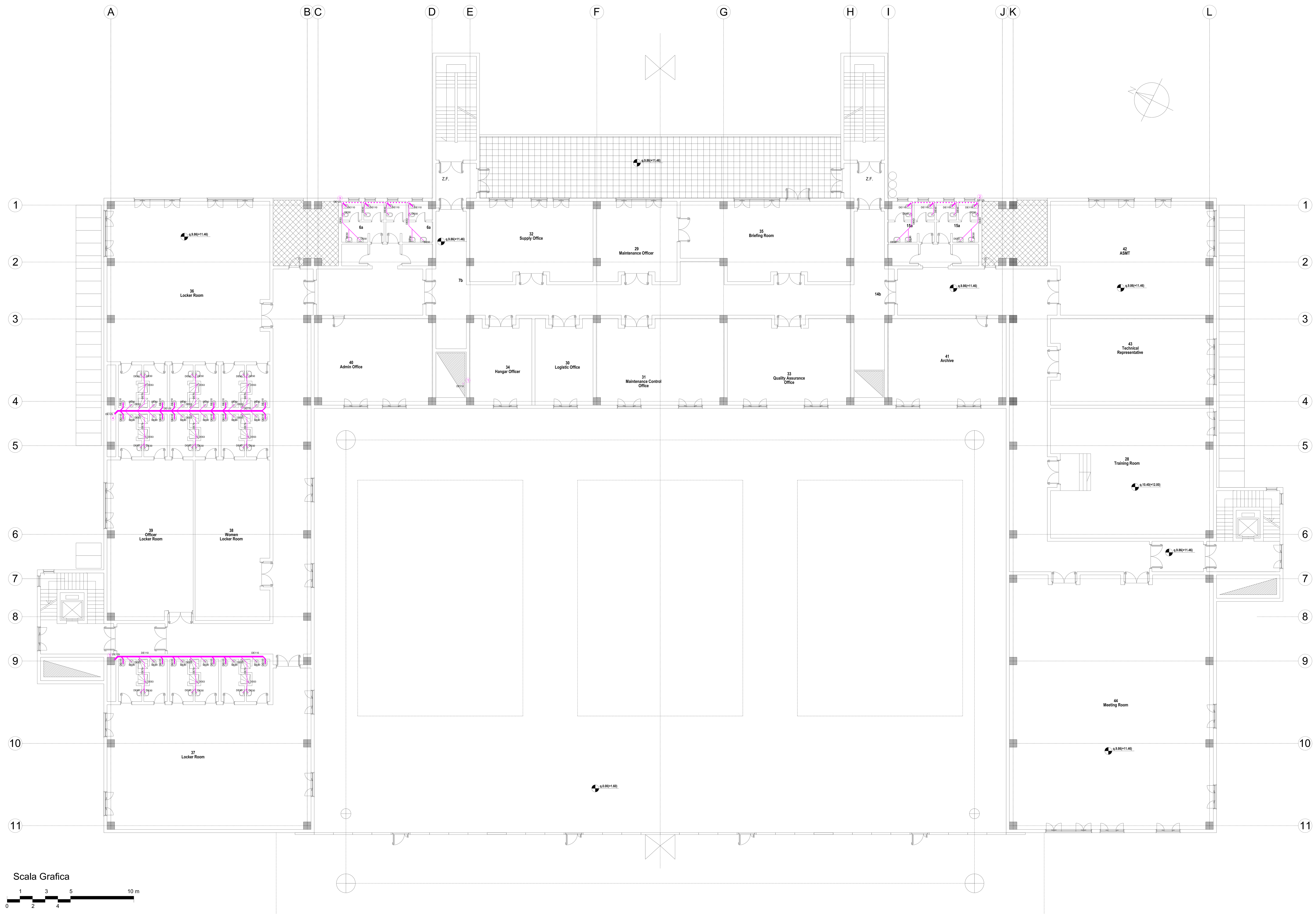

Scala Grafica

0 1 2 3 4 5 10 m