MINISTERO DELLA DIFESA

DIREZIONE GENERALE DEI LAVORI E DEL DEMANIO
4° REPARTO - 10° DIVISIONE

PROGRAMMA J.S.F. - INTERVENTI INFRASTRUTTURALI CONNESSI AL "PHASE-IN" DEL VELIVOLO F-35 PRESSO L' AEROBASE DI MARISTAER GROTTAGLIE (TA)

FASE: PROGETTO DEFINITIVO		SERIE: IMPIANTI ELETTRICI E SPECIALI	
DESCRIZIONE: RETE DI TERRA E IMPIANTO EQUIPOTENZIALE			
COD. PROGETTO: P FG 11 001 D	IDENTIFICATIVO TAVOLA: IEE-13	NOME FILE: IEE01+18_01.DWG	SCALA:

PROGETTISTI ESTERNI ALL'A.D. IN R.T.I.:
MANDATARIA: ARCOMPROJECT S.R.L.
MANDANTE: D'APPOLONIA S.P.A.
PROGETTISTI DELL'A.D.:
Arch. Franco ORSINI
T.V. (AN) Ing. Davide AMODEO
Coll. Prof. Ing. Alessandro SABATINI
IL RESPONSABILE DEL PROCEDIMENTO:
Col. G.A.r.n. Guido PIANESELLI

REVISIONE:	DATA:	DESCRIZIONE:	ESEGUITO:	CONTROLLATO:	APPROVATO:
0	19/10/2012	EMISSIONE	SMN	RPV	CV
1	09/09/2013	AGGIORNAMENTO VALIDAZIONE PROGETTO	SMN	RPV	CV
2					

INFORMAZIONI NON CLASSIFICATE CONTROLLATE - FOR OFFICIAL USE ONLY

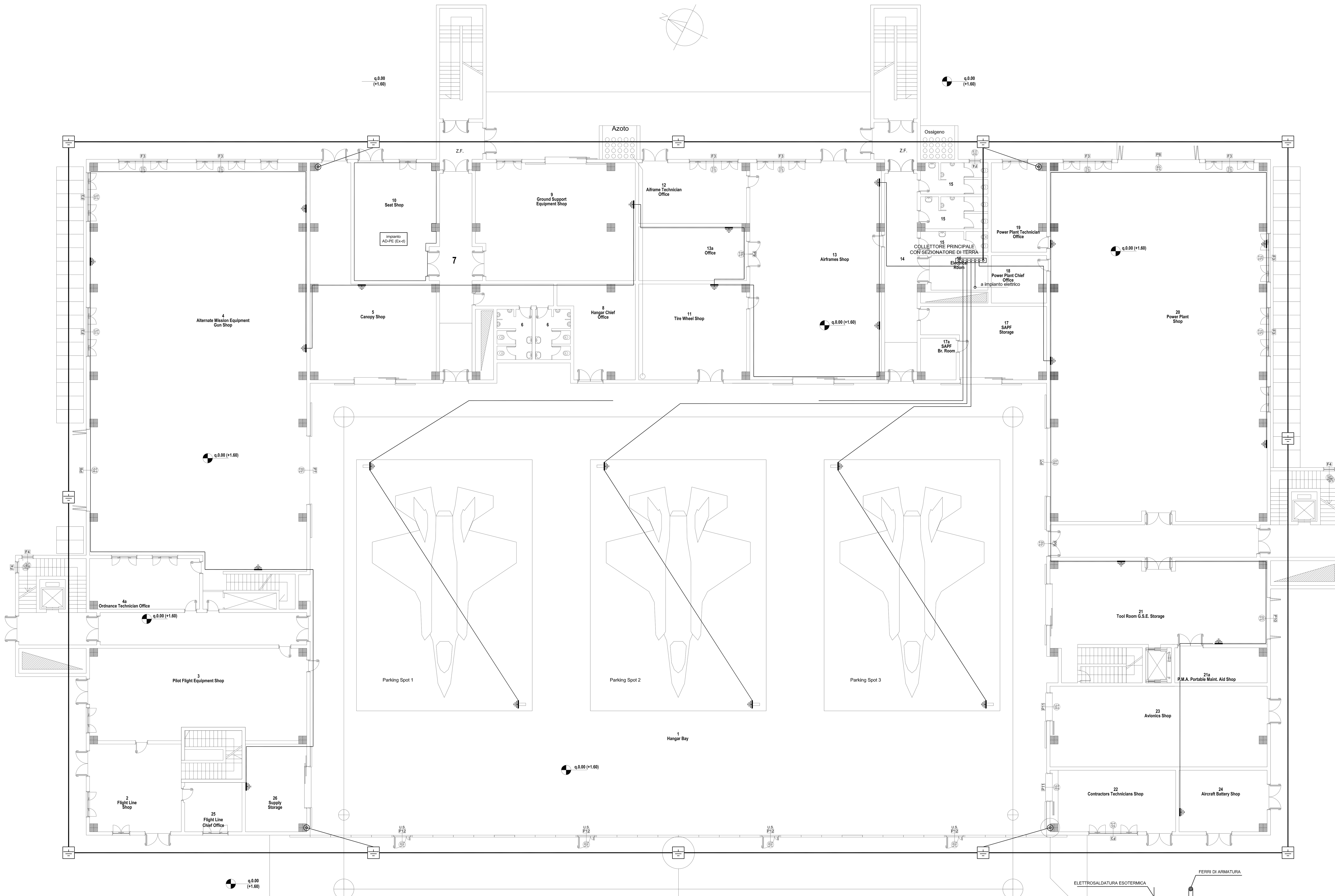

Proiezione copertura

LEGENDA

SIMBOLO	DESCRIZIONE
(pozzetto)	Pozzetto il CLS 400x400 mm senza fondo con dispersore di terra in acciaio zincato sezione a croce 50x50 lunghezza 2 m
(linea spessa)	Corda di rame nudo sez. 95 mm² posata direttamente a contatto con il terreno ad una profondità minima di 0,5 m
(presa)	Presa per messa a terra velivoli e apparecchiature
(linea sottile)	Corda di rame nudo sez. 35 mm² per collegamento equipotenziale

ESEMPIO DI COLLEGAMENTO DI UN IMPIANTO DI TERRA

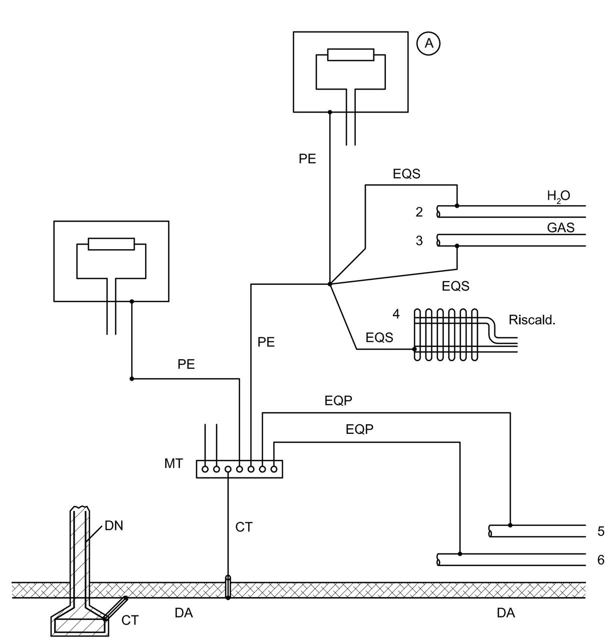

LEGENDA

- DA: Dispersore (intenzionale)
- DN: Dispersore (di fatto)
- CT: Conduttore di terra
- NOTA - Tratto di conduttore non in contatto elettrico con il terreno
- MT: Collettore (o nodo) principale di terra
- PE: Conduttore di protezione
- EQP: Conduttori equipotenziali principali
- EQS: Conduttori equipotenziali supplementari (per es. in locale da bagno)
- A-B: Masse
- 2, 3, 4, 5, 6: Masse esterne

Scala Grafica

0 1 2 3 4 5 10 m

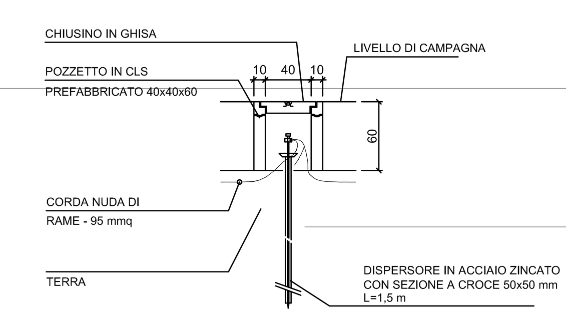

POZZETTO ISPEZIONE TERRA - scala 1:20

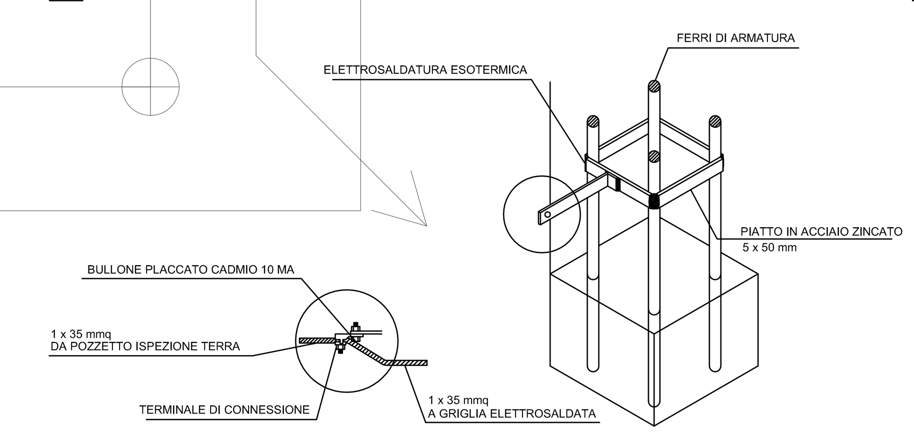

PARTICOLARE COLLEGAMENTO A TERRA DELLA STRUTTURA