MINISTERO DELLA DIFESA
DIREZIONE GENERALE DEI LAVORI E DEL DEMANIO
4° REPARTO - 10° DIVISIONE

PROGRAMMA J.S.F. - INTERVENTI INFRASTRUTTURALI CONNESSI AL "PHASE-IN" DEL VELIVOLO F-35 PRESSO L' AEROBASE DI MARISTAER GROTTAGLIE (TA)

FASE: PROGETTO DEFINITIVO		SERIE: ELABORATI STRUTTURALI	
DESCRIZIONE: HANGAR - CARPENTERIA METALLICA TRAVI RETICOLARI R3, R4, R5, R6 E R7			
COD. PROGETTO: P FG 11 001 D	IDENTIFICATIVO TAVOLA: ST 18	NOME FILE: ST18_00 - Carp. metallica R3-R4-R5-R6-R7.dwg	SCALA: 1:10 / 100

PROGETTISTI ESTERNI ALL'A.D. IN R.T.I.:

MANDATARIA:
ARCOMPROJECT S.R.L.
Via Venanzio Fortunato, 55 - 00136 Roma
t. +39.06.35344031 - f. +39.06.35401984
e-mail: info@arcomproject.com
www.arcomproject.com

MANDANTE:
D'APPOLONIA S.P.A.
Via San Nazaro, 19 - 16145 Genova
t. +39.010.3628148 - f. +39.010.3621078
e-mail: info@dappolonia.it
www.dappolonia.it

PROGETTISTI DELL' A.D.:
Arch. Franco ORSINI
T.V. (AN) Ing. Davide AMODEO
Coll. Prof. Ing. Alessandro SABATINI

IL RESPONSABILE DEL PROCEDIMENTO:
Col. G.A.r.n. Guido PIANESELLI

REVISIONE:	DATA:	DESCRIZIONE:	ESEGUITO:	CONTROLLATO:	APPROVATO:
0	19/10/2012	EMISSIONE	SBN	AGT	AED
1					
2					

INFORMAZIONI NON CLASSIFICATE CONTROLLATE - FOR OFFICIAL USE ONLY

TRAVI RETICOLARI R3-R4-R5-R6-R7
SCALA 1:100

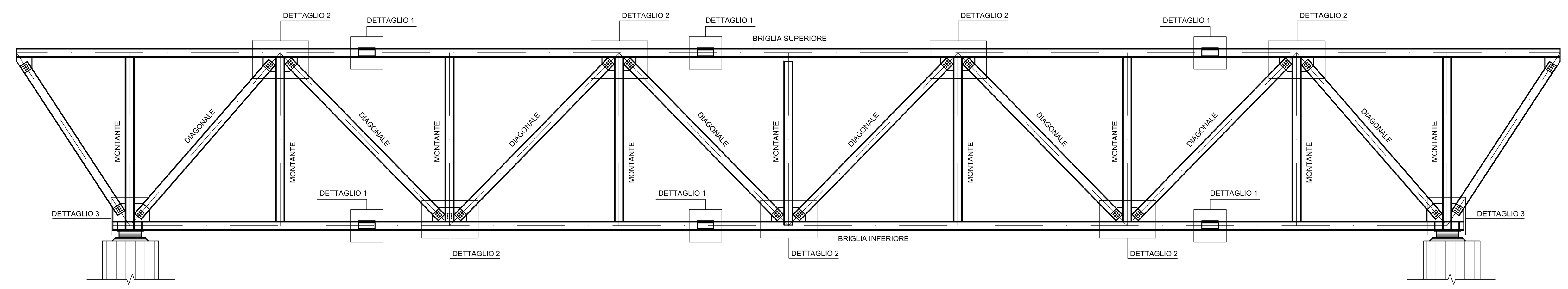

DETTAGLIO 1 (TIPOLOGICO)
SCALA 1:10

VISTA a-a

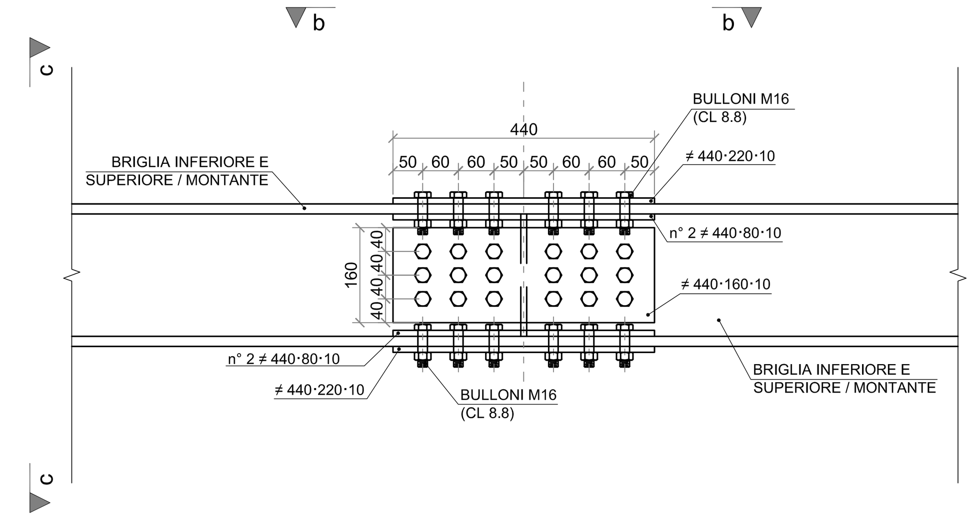

VISTA b-b

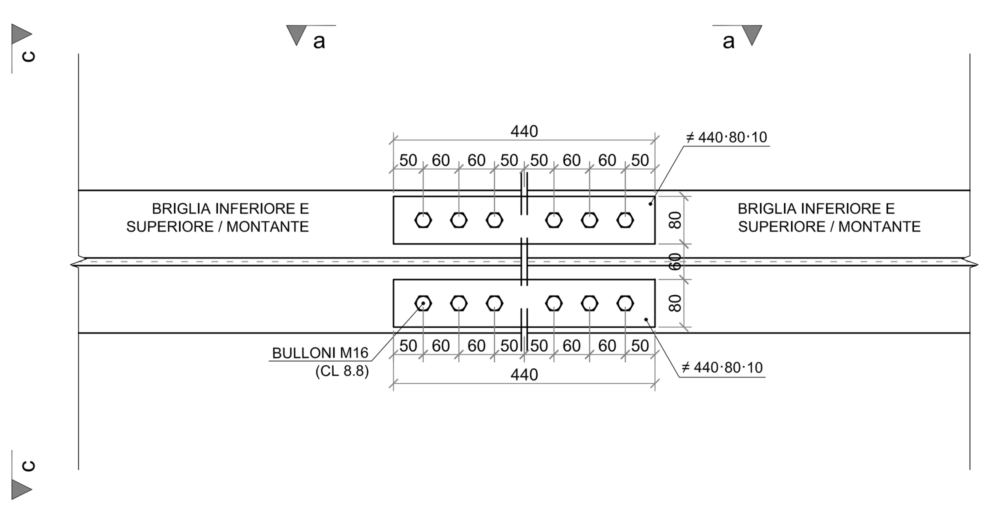

VISTA c-c

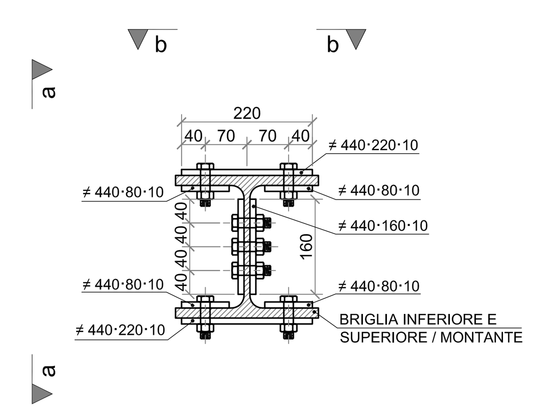

DETTAGLIO 2 (TIPOLOGICO)
SCALA 1:10

VISTA a-a

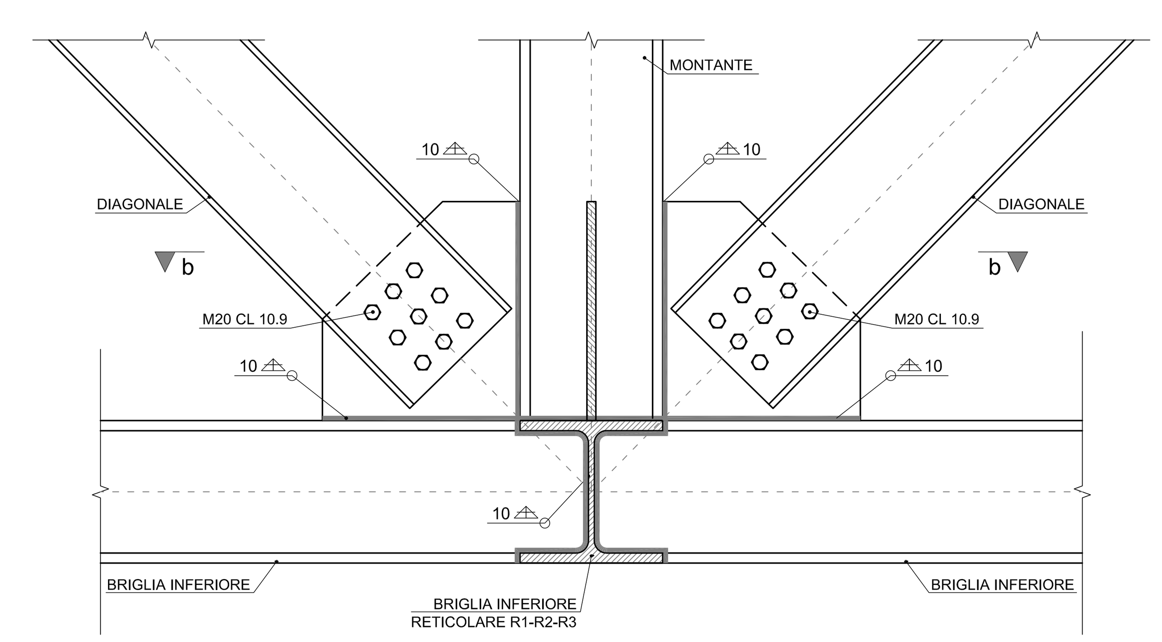

VISTA b-b

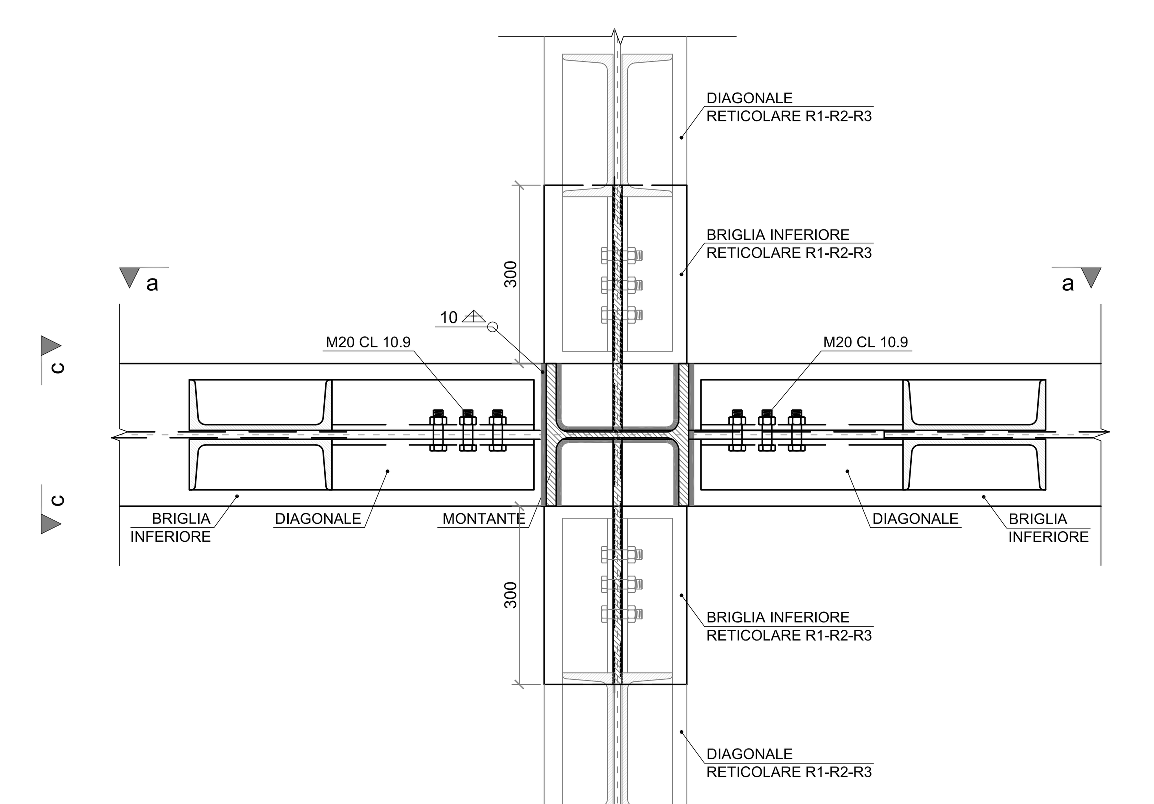

VISTA c-c

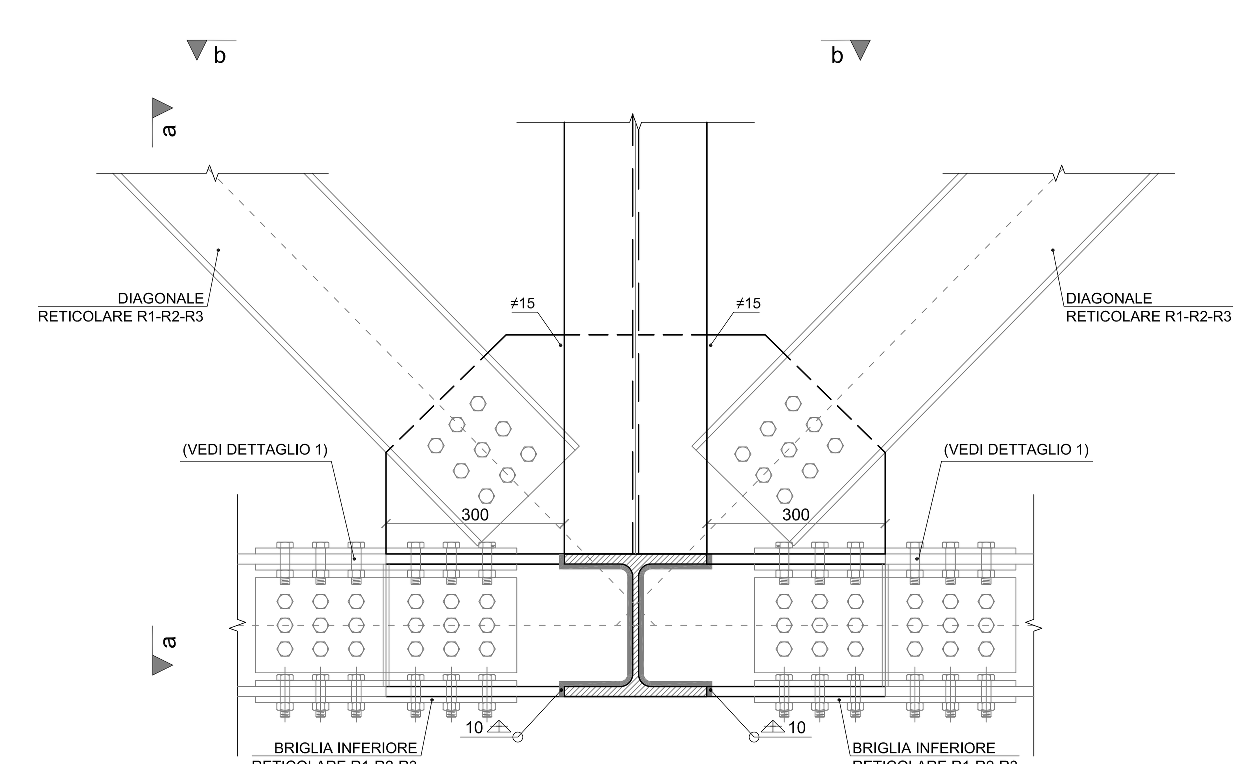

DETTAGLIO 3 (TIPOLOGICO)
SCALA 1:10

VISTA a-a

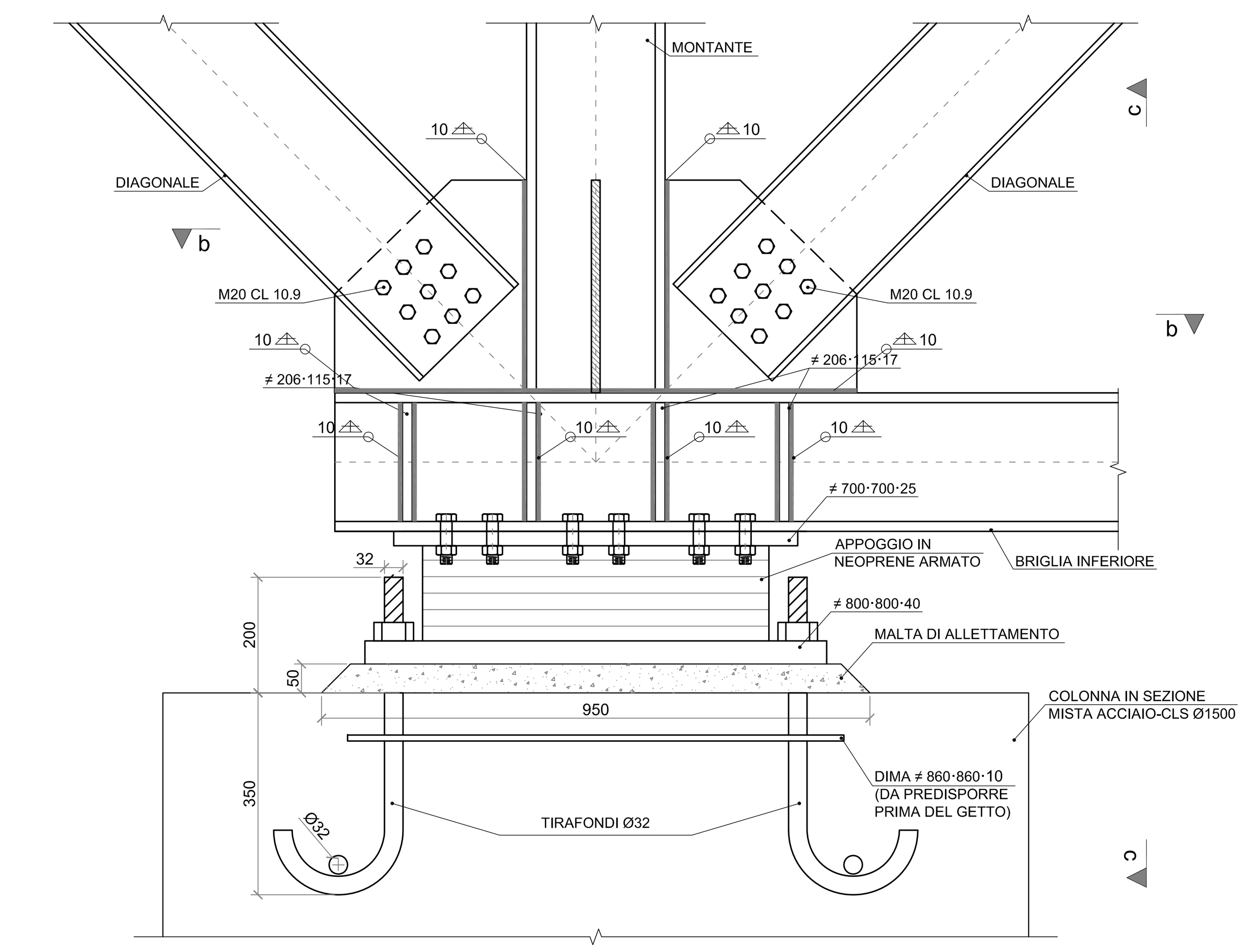

VISTA b-b

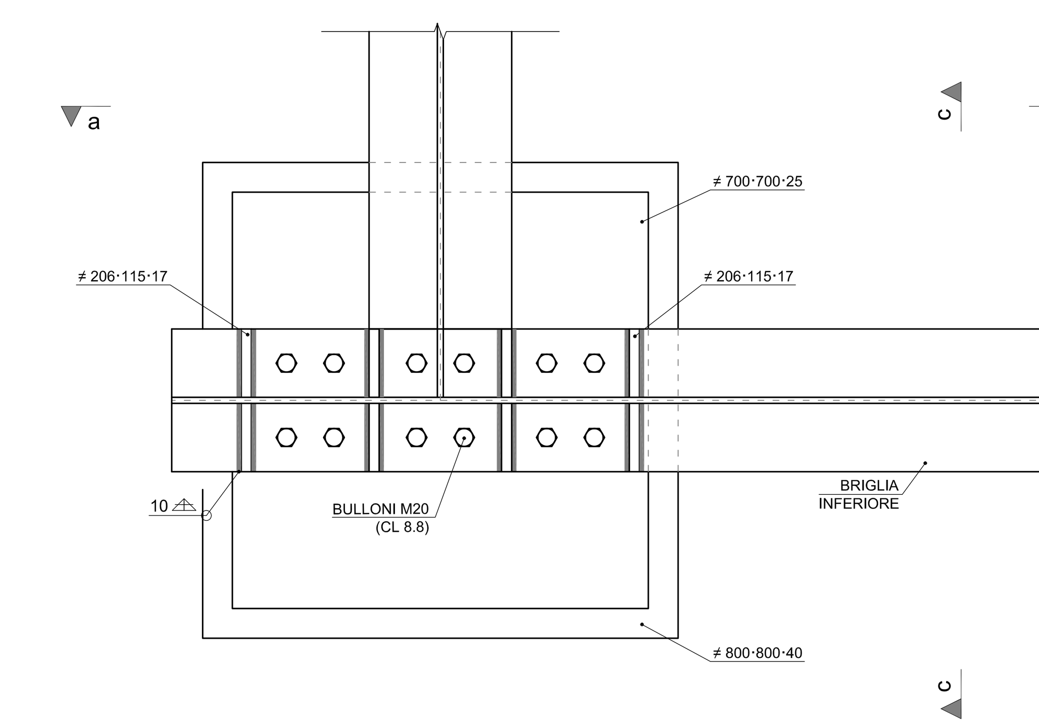

VISTA c-c

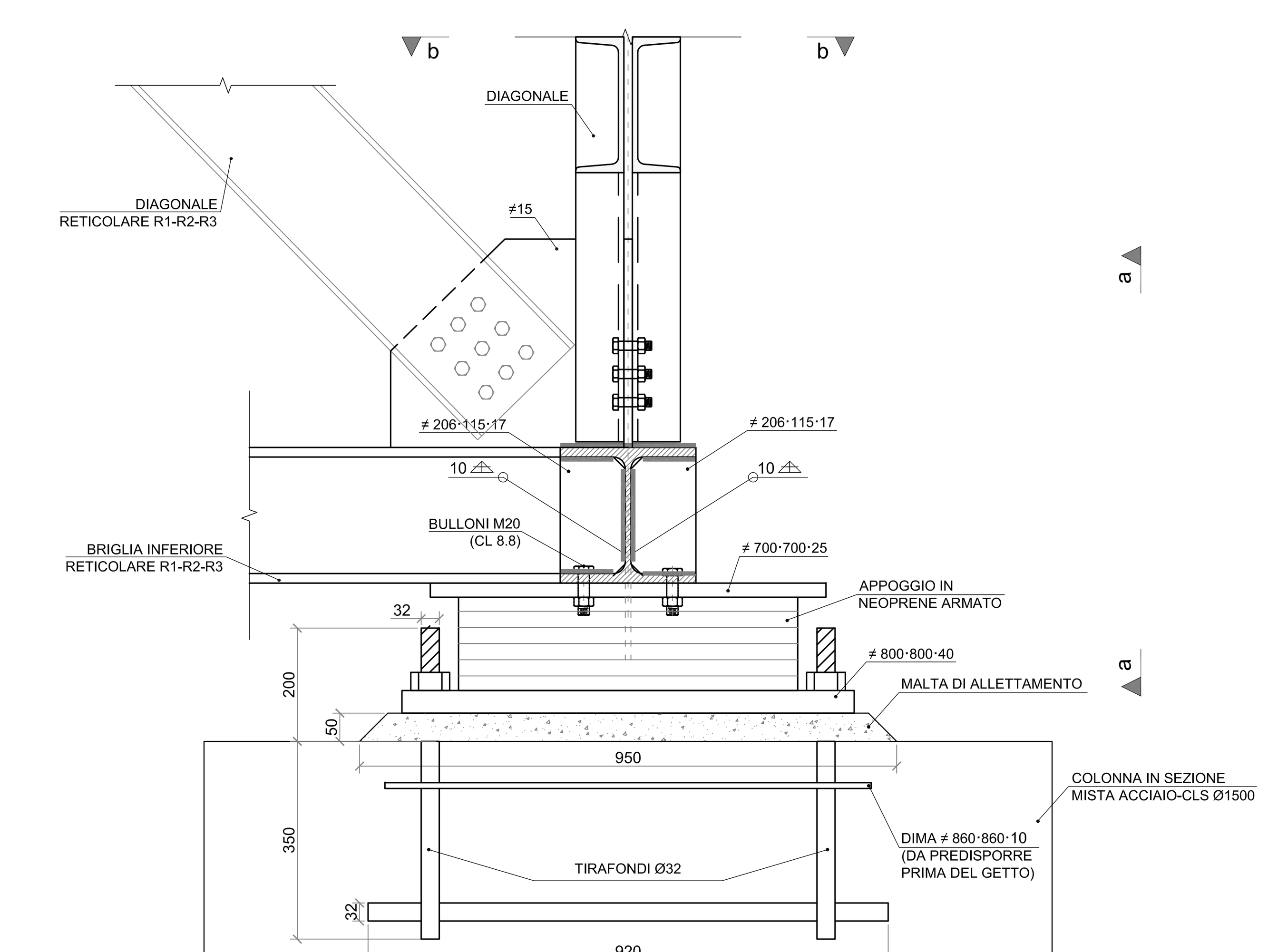

LA PRESENTE TABELLA E' VALIDA PER QUANTO APPLICABILE ALLA FORNITURA IN OGGETTO

RIFERIMENTI NORMATIVI
CALCOLO STRUTTURALE:
"NORME TECNICHE PER LE COSTRUZIONI" D.M. 14/01/2008
RESISTENZA AL FUOCO:
"PRESTAZIONI DI RESISTENZA AL FUOCO..." D.M. 09/03/2007
- TRAVI: REI 180 - PILASTRI: REI 180 - SOLAI: REI 180

MATERIALI STRUTTURALI
STRUTTURE IN OPERA E GETTI INTEGRATIVI PER ELEVAZIONE:
-Calcestruzzo: C30/37
STRUTTURE PREFABBRICATE:
-Calcestruzzo: C35/45
-Acciaio per cemento armato: B450C (saldabile)
-Acciaio per strutture metalliche: S235
-Malte antiritiro per inghisaggi: "TIPO" EMACO S55

PRESCRIZIONI DI MONTAGGIO
PILASTRI:
-ORIENTARE I PILASTRI CON LE MENSOLE COME INDICATO IN PIANTA O DA DETTAGLIO ALLEGATO
-PER IL MONTAGGIO DEI PILASTRI IN CANTIERE UTILIZZARE LO SPINOTTO DI SOLLEVAMENTO
TRAVI:
-travi autoportanti:
-( )SENSO DI MONTAGGIO TRAVI PER LATO NASELLO
-PREVEDERE L'INIZIO DEI GETTI PARTENDO DALLE TRAVI
-PREVEDERE LA POSA DEI CUNEI TRA IL SOLAIO E LA TRAVE COME DA DETTAGLIO
-travi da puntellare al montaggio:
-I CARICHI DI PUNTELLATURA VANNO DETERMINATI AGGIUNGENDO AL PESO DELLA TRAVE GETTATA L'ALIQUOTA DEL SOLAIO ROMPITRATTATO COMPRENSIVO DELLE ALI DELLE TRAVI

TIPOLOGIE STRUTTURALI
-TRAVI: DA PUNTELLARE
-PILASTRI: PLURIPIANO
-SOLAI: ALVEOLARE

PRESCRIZIONI MANUFATTI
TOLLERANZE DI MONTAGGIO
TOLLERANZE DI PRODUZIONE GEOMETRIA MANUFATTI
COPRIFERRO PILASTRI E TRAVI
CAPITELLI METALLICI SUI PILASTRI

NOTE GENERALI
1) NON SCALARE DAI DISEGNI O DAI DATI IN FORMATO DIGITALE USATI.
2) IL PRESENTE DISEGNO E' INTEGRAZIONE AGLI ELABORATI DI RAPPRESENTAZIONE ARCHITETTONICA, IMPIANTISTICA, ECC.
3) TUTTE LE DIMENSIONI SONO ESPRESSE IN MILLIMETRI SALVO DIVERSA INDICAZIONE.
4) I LIVELLI INDICATI ( ) SONO RIFERITI ALL'ESTRADOSSO E D ALL'INTRADOSSO DELLE FONDAZIONI, DEI SOLAI E DELLE SOLETTE.
5) TUTTE LE QUOTE ALTIMETRICHE SONO ESPRESSE IN METRI.
6) LE DIMENSIONI DELLE TRAVI SONO BASE PER ALTEZZA.
7) VERIFICARE POSIZIONAMENTO RETI SOTTOSERVIZI ESISTENTI.
8) TUTTE LE OPERE DEVONO ESSERE COERENTI CON LE NORMATIVE TECNICHE ITALIANE E CODICI APPLICATIVI.
9) TUTTE LE OPERE DEVONO ESSERE COERENTI CON L'ATTUALE LEGISLAZIONE.
10) TUTTI I DISEGNI DEVONO ESSERE LETTI IN COMBINAZIONE CON GLI ELABORATI ARCHITETTONICI, IMPIANTISTICI E CIVILI E RELATIVE SPECIFICHE TECNICHE.
11) TUTTI I DISEGNI DEVONO ESSERE LETTI IN COMBINAZIONE CON LE SPECIFICHE TECNICHE.
12) TUTTE LE DIMENSIONI DEVONO ESSERE CONTROLLATE IN SITO DALL'IMPRESA DI COSTRUZIONE E OGNI DISCREPANZA DEVE ESSERE PORTATA ALL'ATTENZIONE DEL PROGETTISTA PRIMA DI INIZIARE I RELATIVI LAVORI.
13) TUTTE LE INSTALLAZIONI DEVONO ESSERE MONTATE STRETTAMENTE IN ACCORDO CON QUANTO STABILITO DALLE SPECIFICHE DEL PRODUTTORE.
14) TUTTE LE LAVORAZIONI DEVONO ESSERE IN ACCORDO E RISPETTARE LE INDICAZIONI E PRESCRIZIONI SULLA SALUTE E SICUREZZA SUL LAVORO CONTENUTE NEL D.LGS. 1/2008.

NOTE:
- Z △ , Z= LATO CORDONE;
- LE DIMENSIONI RIPORTATE NEI DETTAGLI SI RIFERISCONO ALLA TRAVE RETICOLARE R7.

RETICOLARE	BRIGLIA SUPERIORE	BRIGLIA INFERIORE	MONTANTE	DIAGONALE	H max - H min (mm)
3	HE400B	HE400B	HE400B	2UPN240	4580 - 4580
4	HE400B	HE400B	HE400B	2UPN240	4530 - 4530
5	HE240B	HE240B	HE240B	2UPN240	4310 - 4310
6	HE240B	HE240B	HE240B	2UPN240	3780 - 3780
7	HE240B	HE240B	HE240B	2UPN240	3270 - 3270